makita®

DX05

EN	Dust Collection System	Instruction Manual
FR	Système D'aspiration Des Poussières	Manuel d'instructions
DE	Staubabsaugung	Gebrauchsanleitung
IT	Sistema di raccolta polveri	Istruzioni per l'uso
NL	Stofopvangsysteem	Gebruiksaanwijzing
ES	Sistema de Recolección de Polvo	Manual de instrucciones
PT	SISTEMA DE COLETA DE PÓ	Manual de instruções
DA	Støvopsamlingssystem	Brugervejledning
EL	Σύστημα συλλογής σκόνης	Εγχειρίδιο οδηγιών
TR	Toz Toplama Sistemi	Kullanım Kılavuzu
SV	Dammuppsamlingssystem	Bruksanvisning
NO	Støvoppsamlingssystem	Bruksanvisning
FI	Pölynkeräysjärjestelmä	Käyttöohje
LV	Putekļu savākšanas sistēma	Lietošanas rokasgrāmata
LT	Dulkių surinkimo sistema	Naudojimo instrukcija
ET	Tolmukogumissüsteem	Kasutusjuhend
PL	System Zbierania Pyłu	Instrukcja obsługi
HU	Porgyűjtő rendszer	Használati útmutató
SK	Systém odsávania prachu	Návod na obsluhu
CS	Systém k odsávání prachu	Návod k použití
SL	Sistem za zbiranje prahu	Navodila za uporabo
SQ	Sistemi i pluhur-mbledhëses	Manual Udhëzimi
BG	Прахоуловителна система	Упътване за работа
HR	Sustav za skupljanje prašine	Upute za korištenje
MK	Систем за собирање прашина	Упатство за работа
SR	Систем за прикупљање прашине	Упутство за употребу
RO	Sistem de aspirare a prafului	Manual de instrucţiuni
UK	Пиловловлювальна система	Інструкція з експлуатації
RU	Система Пылеулавливания	Инструкция по эксплуатации
ZHCN	集尘系统	使用说明书
ZHTW	集塵裝置系統	使用說明書
KO	집진기	사용 설명서
ID	Sistem Pengumpul Debu	Buku Petunjuk
VI	Hệ Thống Hút Bụi	Hướng dẫn sử dụng
TH	ระบบดูดฝุ่น	คู่มือใช้งาน
FA	سیستم گردگیر	دفترچه راهنما
AR	نظام تجميع الغبار	دليل التعليمات

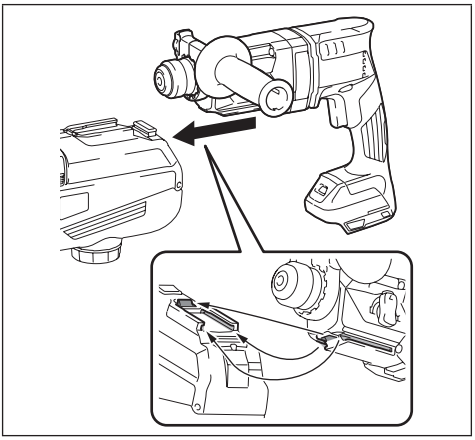

1

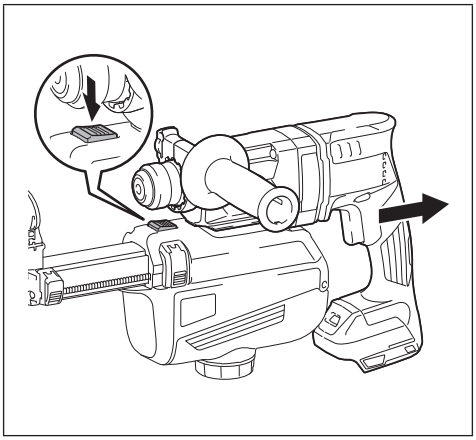

2

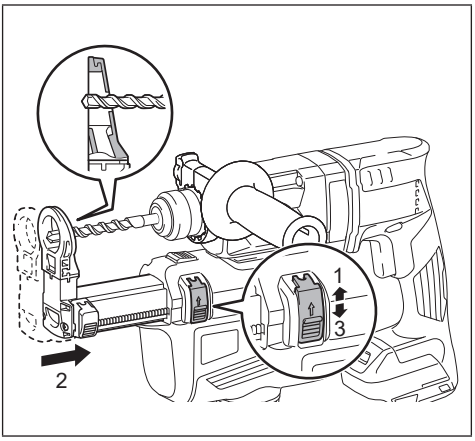

3

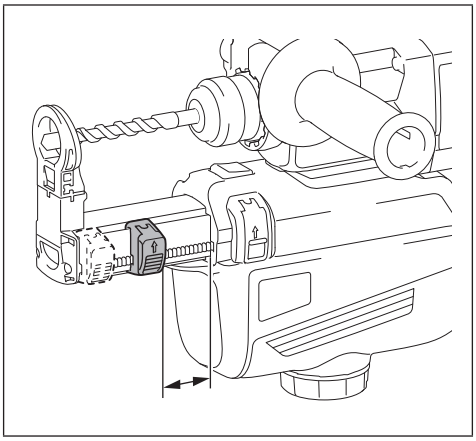

4

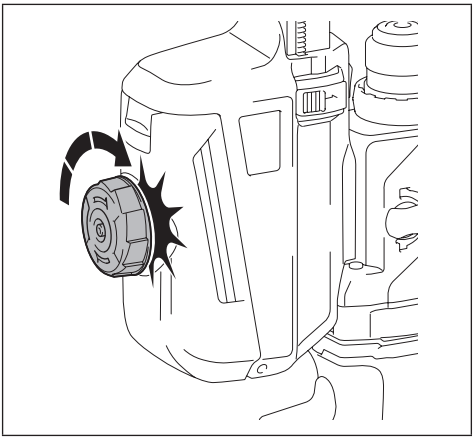

5

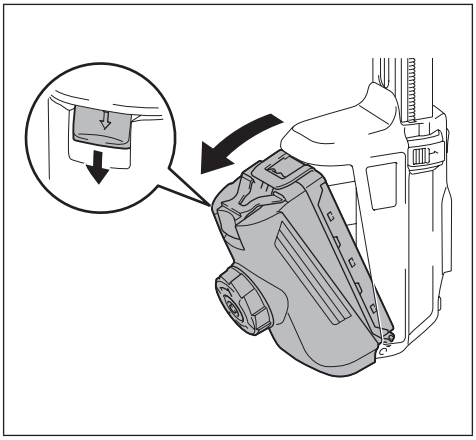

6

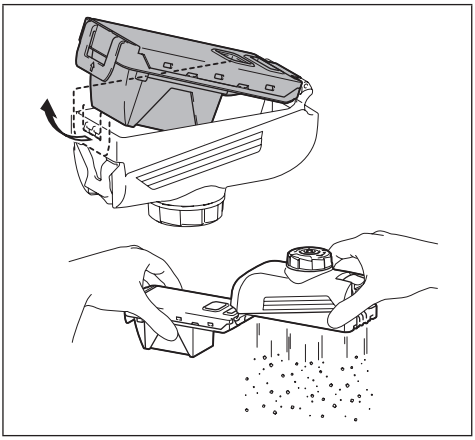

7

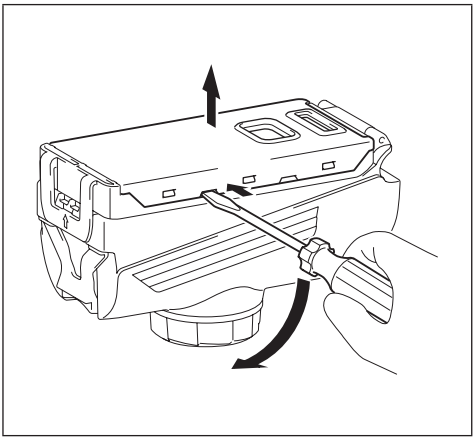

8

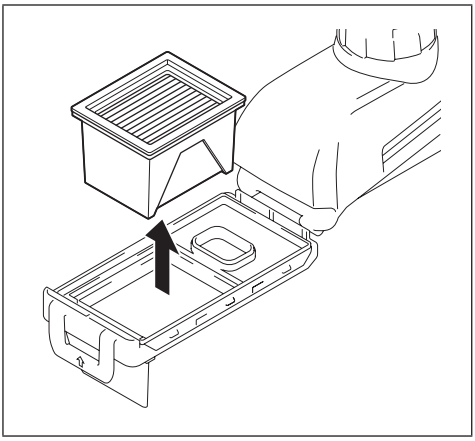

9

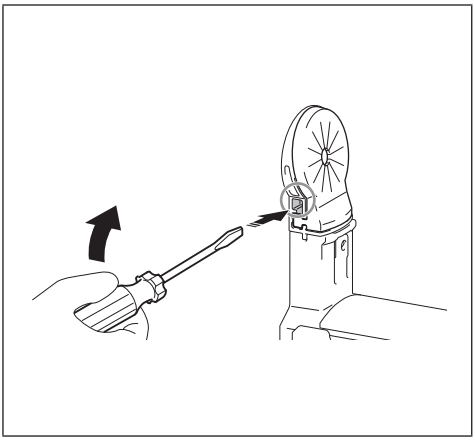

10

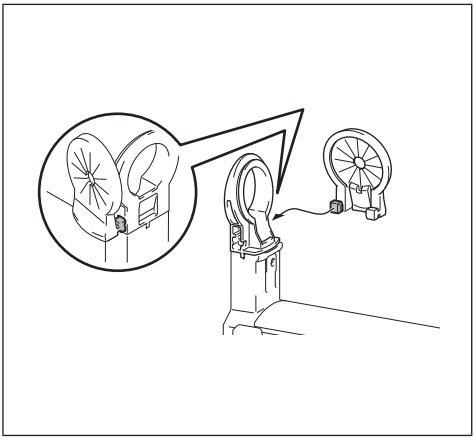

11

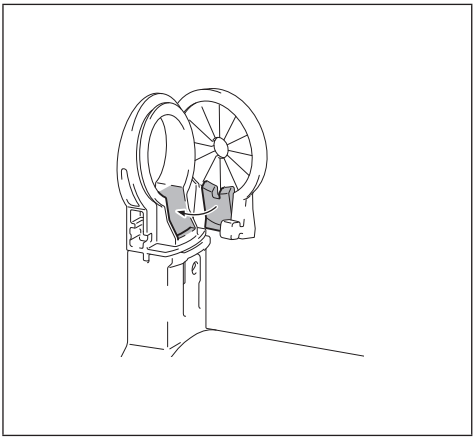

12

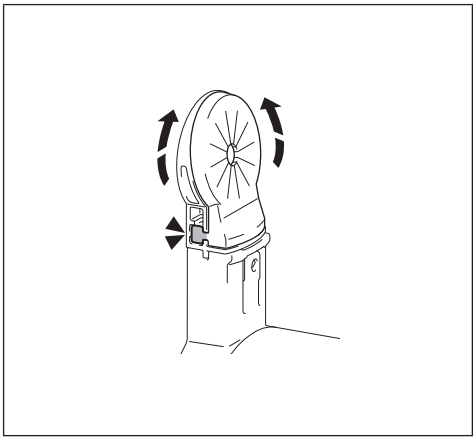

13

ENGLISH (Original instructions)

Be sure to read the instruction manual of the power tool before using the dust collection system with the power tool.

⚠ **CAUTION:**

- **Always be sure that the tool is switched off and battery cartridge is removed before carrying out any work on the tool.** Failure to do so may result in serious personal injury from accidental start-up.
- **Do not use the tool in wet conditions such as work on concrete surface and the similar.**
- **Do not point the nozzle at yourself or others when releasing the nozzle by pushing up the guide adjustment button.**
- **Always follow national laws, regulations and ordinance which prescribe working with materials hazardous to health.**
- **Wear respiratory protection when emptying the dust case.**

⚠ **NOTICE:**

- **Before installing the dust collection system, make sure that the attachment points and the power tool itself, particularly the electrical interface on the power tool, are free from dust and foreign matter. After installing the dust collection system, also make sure that it is securely installed.**
- **Do not touch the filter section when cleaning it.**
- **Do not use a brush or air duster to clean the filter section.** Using a brush or compressed air may damage the filter.

FRANÇAIS (Instructions originales)

Veillez à lire le manuel d'instructions de l'outil électrique avant d'utiliser le système d'aspiration des poussières avec l'outil.

⚠ **ATTENTION :**

- **Veillez à ce que l'outil soit hors tension et que la cartouche de batterie soit retirée avant d'effectuer tout travail sur l'outil.** La non-observation de cette règle peut entraîner une blessure grave en raison d'un démarrage accidentel.
- **N'utilisez pas l'outil dans des conditions humides, par exemple en travaillant sur une surface en béton ou une matière similaire.**
- **Ne dirigez pas la buse vers vous-même ou vers d'autres personnes lorsque vous la relâchez en appuyant sur le bouton de réglage du guide.**
- **Respectez toujours les lois, les règlementations et les décrets nationaux en vigueur en matière de travail avec des matières dangereuses pour la santé.**
- **Portez une protection respiratoire lorsque vous videz le logement à poussière.**

⚠ **REMARQUE :**

- **Avant d'installer le système d'aspiration des poussières, vérifiez que les points d'attache et l'outil électrique lui-même, notamment son interface électrique, soient exempts de poussières et de corps étrangers. Après avoir installé le système d'aspiration des poussières, vérifiez également qu'il est bien installé.**
- **Ne touchez pas la section filtre lorsque vous le nettoyez.**
- **N'utilisez pas une brosse ou un aspirateur pneumatique pour nettoyer la section filtre.** L'utilisation d'une brosse ou d'air comprimé peut endommager le filtre.

DEUTSCH (Original-Anleitung)

Lesen Sie unbedingt die Gebrauchsanleitung des Elektrowerkzeugs durch, bevor Sie die Staubabsaugung mit dem Elektrowerkzeug benutzen.

⚠ **VORSICHT:**

- **Vergewissern Sie sich vor der Ausführung von Arbeiten am Werkzeug stets, dass das Werkzeug ausgeschaltet und der Akku abgenommen ist.** Anderenfalls kann es zu schweren Personenschäden durch versehentliches Anlaufen kommen.
- **Benutzen Sie das Werkzeug nicht bei nassen Verhältnissen, z. B. bei Arbeiten an Betonflächen o. Ä.**
- **Richten Sie die Düse nicht auf sich selbst oder andere Personen, wenn Sie die Düse durch Hochdrücken des Führungseinstellknopfes freigeben.**
- **Befolgen Sie stets die Gesetze, Vorschriften und Bestimmungen des jeweiligen Landes, die das Arbeiten mit gesundheitsschädlichen Materialien vorschreiben.**
- **Tragen Sie einen Atemschutz beim Entleeren des Staubsammelbehälters.**

⚠ **BEMERKUNG:**

- **Vergewissern Sie sich vor dem Anbringen der Staubabsaugung, dass die Befestigungspunkte und das Elektrowerkzeug selbst, insbesondere die elektrische Schnittstelle am Elektrowerkzeug, frei von Staub und Fremdkörpern sind. Stellen Sie außerdem nach der Montage der Staubabsaugung sicher, dass sie einwandfrei montiert ist.**
- **Vermeiden Sie eine Berührung des Filterteils beim Reinigen.**
- **Bürsten oder Druckluftreiniger sollten nicht zum Reinigen des Filterteils verwendet werden.** Bei Verwendung einer Bürste oder von Druckluft kann der Filter beschädigt werden.

ITALIANO (Istruzioni originali)

Accertarsi di leggere le istruzioni per l'uso dell'utensile elettrico, prima di utilizzare il sistema di raccolta polveri con l'utensile elettrico.

⚠ **ATTENZIONE:**

- **Accertarsi sempre che l'utensile sia spento e che la cartuccia della batteria sia stata rimossa, prima di eseguire qualsiasi intervento sull'utensile.** La mancata osservanza di questa indicazione potrebbe risultare in gravi lesioni personali dovute all'avvio accidentale.
- **Non utilizzare l'utensile in condizioni di bagnato, ad esempio per lavori su superfici in calcestruzzo e simili.**
- **Non puntare la bocchetta verso se stessi o altri quando si intende sganciare la bocchetta premendo verso l'alto il pulsante di regolazione della guida.**
- **Attenersi sempre alle leggi, alle normative e alle ordinanze nazionali che regolamentano il lavoro con materiali pericolosi per la salute.**
- **Indossare una protezione per la respirazione quando si intende svuotare il contenitore delle polveri.**

⚠ **AVVISO:**

- **Prima di installare il sistema di raccolta polveri, accertarsi che i punti di montaggio e l'utensile elettrico stesso, in particolare l'interfaccia elettrica sull'utensile elettrico, siano privi di polveri e corpi estranei. Dopo aver installato il sistema di raccolta polveri, accertarsi anche che sia installato saldamente.**
- **Non toccare la sezione del filtro quando si intende pulirlo.**
- **Non utilizzare una spazzola o una bomboletta di aria compressa per pulire la sezione del filtro.** L'utilizzo di una spazzola o di aria compressa potrebbe danneggiare il filtro.

NEDERLANDS (Originele instructies)

Zorg ervoor dat u de gebruiksaanwijzing van het elektrisch gereedschap hebt gelezen voordat u het stofopvangsysteem gebruikt met het elektrisch gereedschap.

⚠ **LET OP:**

- **Controleer altijd of het gereedschap is uitgeschakeld en de accu is verwijderd alvorens enige werkzaamheden aan het gereedschap te verrichten.** Als u dat niet doet, kan dat na per ongeluk inschakelen leiden tot ernstig persoonlijk letsel.
- **Gebruik het gereedschap niet onder natte omstandigheden, zoals werkzaamheden op betonnen oppervlakken en dergelijke.**
- **Richt het mondstuk niet op uzelf of anderen wanneer u het mondstuk losmaakt door de stelknop van de geleider omhoog te duwen.**
- **Houd u altijd aan de nationale wetgeving, regelgeving en verordeningen aangaande werkzaamheden met materialen die schadelijk zijn voor de gezondheid.**
- **Draag een ademhalingsapparaat wanneer u de stofdoos leeg maakt.**

⚠ **KENNISGEVING:**

- **Voordat u het stofopvangsysteem aanbrengt, controleert u of de bevestigingspunten en het elektrisch gereedschap zelf, met name de elektrische aansluiting op het elektrisch gereedschap, vrij zijn van stof en vreemde voorwerpen. Nadat het stofopvangsysteem is aangebracht, controleert u of het stevig is bevestigd.**
- **Raak het filter-gedeelte niet aan bij het reinigen.**
- **Gebruik geen borstel of persluchtpistool om het filter-gedeelte te reinigen.** Als u een borstel of perslucht gebruikt, kan het filter worden beschadigd.

ESPAÑOL (Instrucciones originales)

Asegúrese de leer el manual de instrucciones de la herramienta eléctrica antes de utilizar el sistema de recolección de polvo con la herramienta eléctrica.

⚠ **PRECAUCIÓN:**

- **Asegúrese siempre de que la herramienta está apagada y el cartucho de batería retirado antes de realizar cualquier trabajo en la herramienta.** No hacerlo puede resultar en heridas personales graves a causa de una puesta en marcha accidental.
- **No utilice la herramienta en condiciones que se pueda mojar tales como en trabajos en superficies de hormigón y similares.**
- **No apunte con la boquilla hacia usted u otros cuando libere la boquilla empujando hacia arriba el botón de ajuste de la guía.**
- **Siga siempre las leyes, reglamentos y ordenanzas nacionales que establecen cómo trabajar con materiales peligrosos para la salud.**
- **Póngase protección respiratoria cuando vacíe la caja de polvo.**

⚠ **AVISO:**

- **Antes de instalar el sistema de recolección de polvo, asegúrese de que los puntos de sujeción y la propia herramienta eléctrica, particularmente la interfaz eléctrica de la herramienta eléctrica, están libres de polvo y materia extraña. Después de instalar el sistema de recolección de polvo, asegúrese también de que este está instalado firmemente.**
- **No toque la sección del filtro cuando lo esté limpiando.**
- **No utilice un cepillo o soplador para limpiar la sección del filtro.** La utilización de un cepillo o aire comprimido puede dañar el filtro.

PORTUGUÊS (Instruções originais)

Certifique-se de que lê o manual de instruções da ferramenta elétrica antes de utilizar o sistema de coleta de pó com a ferramenta elétrica.

⚠ **PRECAUÇÃO:**

- **Assegure sempre que a ferramenta é desligada e que a bateria é removida antes de realizar qualquer trabalho na ferramenta.** Caso contrário, podem resultar lesões físicas graves decorrentes do arranque acidental.
- **Não utilize a ferramenta em condições húmidas, tais como trabalhos em superfície de betão e similar.**
- **Não aponte o bocal para si próprio ou para outras pessoas quando soltar o bocal ao empurrar o botão de ajuste da guia para cima.**
- **Siga sempre as leis nacionais, os regulamentos e as regras que prescrevam o trabalho com materiais prejudiciais à saúde.**
- **Use proteção respiratória quando esvaziar a caixa do pó.**

⚠ **OBSERVAÇÃO:**

- **Antes de instalar o sistema de coleta de pó, certifique-se de que os pontos de fixação e a ferramenta elétrica em si, particularmente a interface elétrica na ferramenta elétrica, estão isentos de pó e de materiais estranhos. Após instalar o sistema de coleta de pó, certifique-se também de que está instalado em segurança.**
- **Não toque na secção do filtro quando limpá-lo.**
- **Não utilize uma escova ou aspirador para limpar a secção do filtro.** O uso de uma escova ou de ar comprimido pode danificar o filtro.

DANSK (Originale instruktioner)

Sørg for at læse brugervejledningen til maskinen, før du anvender støvopsamlingssystemet sammen med maskinen.

⚠ **FORSIGTIG:**

- **Sørg altid for, at der er slukket for maskinen, og at akkuen er fjernet, før der foretages nogen form for arbejde på maskinen.** Hvis dette ikke gøres, kan det medføre alvorlig personskade på grund af utilsigtet start.
- **Undlad at bruge maskinen under våde forhold som f.eks. arbejde på betonoverflader og lignende.**
- **Undlad at rette dysen mod dig selv eller andre, når du frigør dysen ved at skubbe styrjusteringsknappen op.**
- **Overhold altid nationale love, regler og bekendtgørelser, der omhandler arbejde med sundhedsskadelige materialer.**
- **Bær åndedrætsværn, når støvbakken tømmes.**

⚠ **BEMÆRKNING:**

- **Før støvopsamlingssystemet monteres, skal du sikre dig, at monteringspunkterne og selve maskinen, især det elektriske stik på maskinen, er fri for støv og fremmedlegemer. Efter monteringen af støvopsamlingssystemet skal du også sikre dig, at det er monteret forsvarligt.**
- **Undlad at berøre filtersektionen, når den rengøres.**
- **Brug ikke en børste eller luftblæser til at rengøre filtersektionen.** Brug af en børste eller komprimeret luft kan beskadige filteret.

ΕΛΛΗΝΙΚΑ (Πρωτότυπες οδηγίες)

Βεβαιωθείτε να διαβάσετε το εγχειρίδιο οδηγιών του ηλεκτρικού εργαλείου πριν χρησιμοποιήσετε το σύστημα συλλογής σκόνης με το ηλεκτρικό εργαλείο.

⚠ **ΠΡΟΣΟΧΗ:**

- **Να βεβαιώνεστε πάντα ότι έχετε σβήσει το εργαλείο και έχετε βγάλει την κασέτα μπαταριών πριν εκτελέσετε οποιαδήποτε εργασία σε αυτό.** Αν δεν το κάνετε αυτό, μπορεί να προκληθεί σοβαρός προσωπικός τραυματισμός από την τυχαία εκκίνηση.
- **Μη χρησιμοποιείτε το εργαλείο σε υγρές συνθήκες, όπως κατά την εκτέλεση εργασιών σε επιφάνεια τσιμέντου και παρόμοιες συνθήκες.**
- **Μη στρέφετε το ακροφύσιο προς το μέρος σας ή προς άλλους όταν απελευθερώνετε το ακροφύσιο πατώντας το κουμπί ρύθμισης οδηγού προς τα πάνω.**
- **Να τηρείτε πάντα τους εθνικούς νόμους, κανονισμούς και κανόνες που αναφέρονται στην εργασία με υλικά που είναι επικίνδυνα για την υγεία.**
- **Να φοράτε αναπνευστική προστασία όταν αδειάζετε τη θήκη σκόνης.**

⚠ **ΕΙΔΟΠΟΙΗΣΗ:**

- **Πριν την τοποθέτηση του συστήματος συλλογής σκόνης, βεβαιωθείτε ότι τα σημεία σύνδεσης και το ίδιο το ηλεκτρικό εργαλείο, ιδιαίτερα η ηλεκτρική διεπαφή του ηλεκτρικού εργαλείου, είναι καθαρά από σκόνη και ξένα σώματα. Μετά την τοποθέτηση του συστήματος συλλογής σκόνης, βεβαιωθείτε επίσης ότι έχει τοποθετηθεί με ασφάλεια.**
- **Μην αγγίζετε το τμήμα του φίλτρου όταν το καθαρίζετε.**
- **Μη χρησιμοποιείτε βούρτσα ή φυσητήρα αέρα για να καθαρίσετε το τμήμα του φίλτρου.** Η χρήση βούρτσας ή πεπιεσμένου αέρα μπορεί να προκαλέσει βλάβη στο φίλτρο.

TÜRKÇE (Orijinal kılavuz)

Toz toplama sistemini elektrikli aletle kullanmadan önce elektrikli aletin kullanım kılavuzunu okuduğunuzdan emin olun.

⚠ **DİKKAT:**

- **Alet üzerinde herhangi bir çalışma yapmadan önce aletin kapalı olduğundan ve batarya kartuşunun çıkartılmış olduğundan emin olun.** Bunun yapılmaması, kazara çalıştırmadan kaynaklanan ciddi kişisel yaralanmalara neden olabilir.
- **Aleti ıslak koşullarda kullanmayın (örneğin beton veya benzeri yüzeylerde kullanırken).**
- **Kılavuz ayarlama düğmesini yukarı doğru iterken nozılı serbest bıraktığınızda nozılı kendinize veya başkalarına doğrultmayın.**
- **Sağlığa zararlı malzemelerle çalışma kurallarını belirleyen ulusal kanunlara, düzenlemelere ve tüzüklere daima uyun.**
- **Toz kabını boşaltırken solunum koruma tertibatı kullanın.**

⚠ **ÖNEMLI NOT:**

- **Toz toplama sisteminin montajını yapmadan önce, bağlantı noktalarının ve elektrikli aletin kendisinin, özellikle de elektrikli aletin üzerindeki elektriksel teçhizatın üzerinde toz ve yabancı maddeler bulunmadığından emin olun. Toz toplama sisteminin montajını yaptıktan sonra, sağlam bir şekilde monte edilip edilmediğini kontrol edin.**
- **Temizleme sırasında filtre kısmına dokunmayın.**
- **Filtre kısmını temizlemek için fırça ya da toz temizleyici hava spreyi kullanmayın.** Fırça ya da toz temizleyici hava spreyi kullanılması filtreye zarar verebilir.

SVENSKA (Ursprunglig bruksanvisning)

Läs noggrant igenom bruksanvisningen till verktyget innan du börjar använda dammuppsamlingssystemet tillsammans med verktyget.

⚠ **VAR FÖRSIKTIG!**

- **Kontrollera alltid att verktyget är avstängt och batterikassetten avtagen innan du utför någon form av arbete på verktyget.** Annars finns det risk för allvarliga personskador om verktyget skulle råka starta av misstag.
- **Använd inte verktyget under blöta förhållanden, som t.ex. för arbete på betongytor och liknande.**
- **Rikta aldrig munstycket mot dig själv eller någon annan när du frigör munstycket genom att trycka upp guidejusterknappen.**
- **Följ alltid gällande lagar, förordningar och regler angående arbete med hälsofarliga ämnen.**
- **Bär andningsskydd när du tömmer dammboxen.**

⚠ **OBSERVERA:**

- **Kontrollera innan du installerar dammuppsamlingssystemet att monteringspunkterna och själva verktyget, i synnerhet det elektriska gränssnittet på verktyget, är fria från damm och främmande föremål. Kontrollera även efter installationen att dammuppsamlingssystemet sitter ordentligt fast.**
- **Undvik att röra vid filterdelen när den ska rengöras.**
- **Använd inte borstar eller tryckluft för att rengöra filterdelen.** Användning av borstar eller tryckluft kan skada filtret.

NORSK (Originalinstruksjoner)

Pass på å lese bruksanvisningen for elektroverktøyet før du bruker støvoppsamlingssystemet sammen med elektroverktøyet.

⚠ **FORSIKTIG:**

- **Kontroller alltid at verktøyet er slått av og at batteriet er fjernet før det utføres arbeid på verktøyet.** Hvis dette ikke følges, kan det forekomme alvorlig personskade på grunn av utilsiktet oppstart.
- **Ikke bruk verktøyet i våte omgivelser, for eksempel til arbeid på betongflater og lignende.**
- **Ikke vend dysen mot deg selv eller andre når du avsikrer dysen ved å skyve styrejusteringsknappen oppover.**
- **Følg alltid nasjonale lover, forskrifter og ordinanser som regulerer arbeid med helsefarlige materialer.**
- **Bruk åndedrettsvern når støvbeholderen tømmes.**

⚠ **MERKNAD:**

- **Kontroller før montering av støvoppsamlingssystemet at festepunktene og selve elektroverktøyet, spesielt det elektriske kontaktpunktet på elektroverktøyet, er uten støv og fremmedlegemer. Kontroller også at støvoppsamlingssystemet er godt festet etter at det er montert.**
- **Ikke rør filterdelen når den rengjøres.**
- **Ikke bruk en børste eller blåseanordning til rengjøring av filterdelen.** Børste eller trykkluft kan skade filteret.

SUOMI (Alkuperäiset ohjeet)

Muista lukea sähkötyökalun käyttöohje ennen kuin käytät pölynkeräysjärjestelmää sähkötyökalun kanssa.

⚠ **HUOMIO:**

- **Varmista aina, että työkalu on pois päältä ja akku on irrotettu ennen minkäänlaisten huoltotoimenpiteiden tekemistä työkalulle.** Tämän noudattamatta jättäminen voi johtaa vakavaan henkilövahinkoon tahattoman käynnistymisen takia.
- **Älä käytä työkalua märissä olosuhteissa, kuten työskentele betonipinnalla tai vastaavalla.**
- **Älä suuntaa suutinta itseesi tai muihin, kun vapautat suuttimen painamalla ohjaimen säätöpainiketta.**
- **Noudata aina paikallisia lakeja, säännöksiä ja määräyksiä, jotka koskevat työskentelyä terveydelle vaarallisten materiaalien kanssa.**
- **Käytä aina hengityssuojainta, kun tyhjennät pölylaatikon.**

⚠ **HUOMAUTUS:**

- **Varmista ennen pölynkeräysjärjestelmän asentamista, että kiinnityskohdissa ja itse työkalussa, erityisesti työkalun sähköliitännässä, ei ole pölyä tai vieraita aineita. Varmista myös pölynkeräysjärjestelmän asentamisen jälkeen, että se on kunnolla asennettu.**
- **Älä koske suodatinosaan, kun puhdistat sitä.**
- **Älä käytä suodatinosan puhdistamiseen harjaa tai ilmapuhallinta.** Harjan tai paineilman käyttäminen voi vaurioittaa suodatinta.

LATVIEŠU (Tulkojums no oriģinālvalodas)

Pirms putekļu savākšanas sistēmas lietošanas savienojumā ar elektroinstrumentu vispirms jāizlasa elektroinstrumenta lietošanas rokasgrāmata.

⚠ **UZMANĪBU!**
- **Pirms darba veikšanas ar instrumentu vienmēr pārliecinieties, vai tas ir izslēgts un vai akumulators ir izņemts.** Pretējā gadījumā instruments var nejauši sākt darboties un izraisīt smagus ievainojumus.
- **Nelietojiet instrumentu mitros apstākļos, strādājot uz betona virsmas un tamlīdzīgi.**
- **Nevērsiet sprauslu pret sevi vai citām personām, kad atbrīvojat sprauslu, nospiežot vadīklas regulēšanas pogu.**
- **Jāievēro visi valsts normatīvie akti un noteikumi, kas reglamentē darbu ar veselībai kaitīgiem materiāliem.**
- **Iztukšojot putekļu rezervuāru, valkājiet elpceļu aizsargu.**

⚠ **IEVĒRĪBAI:**
- **Pirms putekļu savākšanas sistēmas uzstādīšanas pārbaudiet, vai putekļi un svešķermeņi neatrodas ne uz palīgierīces stiprinājuma vietām, ne arī uz elektroinstrumenta virsmas, īpaši elektriskās saskarnes. Pēc putekļu savākšanas sistēmas uzstādīšanas pārbaudiet arī to, vai tā ir cieši nostiprināta.**
- **Tīrot filtru, nepieskarieties tam.**
- **Filtra tīrīšanai neizmantojiet suku vai saspiestā gaisa baloniņu.** Pretējā gadījumā filtru var sabojāt.

LIETUVIŲ KALBA (Originalios instrukcijos vertimas)

Prieš pradėdami naudoti dulkių surinkimo sistemą su elektriniu įrankiu, būtinai perskaitykite šio naudojimo instrukciją.

⚠ **ATSARGIAI!**
- **Prieš pradėdami vykdyti bet kokius darbus su įrankiu, pasirūpinkite, kad jis būtų išjungtas, o akumuliatorius – išimtas.** Kitaip galima sunkiai susižaloti, netyčia įjungus įrenginį.
- **Nenaudokite įrankio drėgnoje aplinkoje, pvz., betono paviršiuje ir pan.**
- **Išleisdami antgalį, spausdami kreiptuvo reguliavimo mygtuką, nenukreipkite antgalio į save ar kitus asmenis.**
- **Visada laikykitės nacionalinių įstatymų, reglamentų ir taisyklių, nurodančių, kaip dirbti su sveikatai pavojingomis medžiagomis.**
- **Tuštindami dulkių korpusą, dėvėkite kvėpavimo apsaugos priemones.**

⚠ **DĖMESIO:**
- **Prieš įrengdami dulkių surinkimo sistemą, pasirūpinkite, kad ant prijungimo taškų ir paties elektrinio įrankio (ypač – jo elektros sąsajos) nebūtų dulkių ir pašalinių medžiagų. Įrengę dulkių surinkimo sistemą, patikrinkite, ar ji tvirtai sumontuota.**
- **Valydami filtro skyrių, jo nepalieskite.**
- **Filtro skyriaus nevalykite šepečiu arba oro srove.** Šepetys arba suslėgtasis oras gali apgadinti filtrą.

EESTI (Originaaljuhend)

Enne tolmukogumissüsteemi kasutamist koos mootortööriistaga lugege kindlasti läbi mootortööriista kasutusjuhend.

⚠ **ETTEVAATUST!**
- **Veenduge alati enne tööriistaga seonduvate toimingute alustamist, et tööriist on välja lülitatud ja akukassett eemaldatud.** Vastasel juhul riskite soovimatust käivitamisest põhjustatud raskete kehavigastustega.
- **Ärge kasutage tööriista märgades oludes, kui töötate nt betoonil vms pinnal.**
- **Ärge suunake otsakut enda ega teiste suunas, kui seda juhiku seadistusnuppu üles lükates vabastate.**
- **Järgige alati riiklikke seadusi, õigusnorme ja määrusi, millega reguleeritakse tervistkahjustavate materjalidega töötamist.**
- **Kasutage tolmukoguri tühjendamise ajal hingamisteede kaitsevahendeid.**

⚠ **PANGE TÄHELE:**
- **Veenduge enne tolmukogumissüsteemi paigaldamist, et mootortööriista ühenduspunktid ja tööriist ise (eriti mootortööriista elektriliides) on puhtad tolmust ja muust prahist. Veenduge pärast tolmukogumissüsteemi paigaldamist, et see on kindlalt ühendatud.**
- **Vältige filtriosa puhastamise ajal selle puudutamist.**
- **Ärge kasutage filtriosa puhastamiseks harja ega suruõhku.** Harja või suruõhku kaustades võite filtrit kahjustada.

POLSKI (Oryginalna instrukcja)

Przed przystąpieniem do użytkowania systemu zbierania pyłu razem z elektronarzędziem należy koniecznie przeczytać instrukcję obsługi danego elektronarzędzia.

⚠ **OSTROŻNIE:**

- **Przed przystąpieniem do jakichkolwiek czynności związanych z obsługą narzędzia należy koniecznie upewnić się, że narzędzie jest wyłączone, a akumulator został odłączony.** Zignorowanie tego zalecenia grozi poważnymi obrażeniami ciała w razie przypadkowego uruchomienia.
- **Nie używać narzędzia w warunkach dużej wilgotności, na przykład do prac na powierzchniach betonowych lub im podobnych.**
- **Dyszy otwieranej naciśnięciem przycisku regulacji prowadnicy nie wolno kierować na siebie lub inne osoby.**
- **Zawsze należy przestrzegać krajowych przepisów ustawowych, wykonawczych i zarządzeń, które określają zasady pracy z materiałami niebezpiecznymi dla zdrowia.**
- **Podczas opróżniania pojemnika na pył stosować ochronę dróg oddechowych.**

⚠ **PRZESTROGA:**

- **Przed zainstalowaniem systemu zbierania pyłu, należy upewnić się, że w miejscach mocowania i na samym elektronarzędziu, zwłaszcza na przyłączu elektrycznym elektronarzędzia nie ma kurzu i ciał obcych. Po zamontowaniu systemu zbierania pyłu należy również upewnić się, że system został prawidłowo zainstalowany.**
- **Podczas czyszczenia nie należy dotykać sekcji filtra.**
- **Do czyszczenia sekcji filtra nie wolno używać szczoteczki ani rozpylacza ze sprężonym powietrzem.** Używanie szczoteczki lub rozpylacza ze sprężonym powietrzem grozi uszkodzeniem filtra.

MAGYAR (Eredeti útmutató)

Mielőtt a porgyűjtő rendszert az elektromos szerszámgéppel használná, olvassa el az elektromos szerszámgép használati útmutatóját.

⚠ **FIGYELEM!**

- **Mielőtt bármilyen munkát végezne a szerszámon, mindig bizonyosodjon meg arról, hogy a szerszám ki van kapcsolva, és az akkumulátorkazetta ki van véve.** Ennek elmulasztása esetén a gép véletlenül elindulhat, ami súlyos személyi sérülést okozhat.
- **Ne használja a szerszámot nedves körülmények között, például nedves beton- vagy hasonló felületen.**
- **A szívófejet ne irányítsa önmaga vagy mások felé, amikor a vezetőállító gombot felnyomja a fej kioldásához.**
- **Mindig tartsa be az egészségre ártalmas anyagokkal történő munkavégzésre vonatkozó helyi előírásokat, szabályokat és rendeleteket.**
- **A porgyűjtő kiürítésekor viseljen légzésvédelmi egyéni védőeszközt.**

⚠ **MEGJEGYZÉS:**

- **A porgyűjtő rendszer felszerelése előtt ellenőrizze, hogy a csatlakoztatási pontok és maga az elektromos szerszámgép, különösen annak elektromos csatlakozási felülete portól és szennyeződéstől mentes-e. A porgyűjtő rendszer felszerelése után ellenőrizze azt is, hogy biztosan van-e rögzítve.**
- **Tisztítás közben ne érjen a szűrőrészhez.**
- **Ne használjon kefét vagy légfúvót a szűrőrész tisztításához.** Kefe vagy sűrített levegő alkalmazása károsíthatja a szűrőt.

SLOVENSKY (Pôvodný návod)

Pred použitím systému odsávania prachu s elektrickým náradím si nezabudnite prečítať návod na obsluhu elektrického náradia.

⚠ **POZOR:**

- **Pred vykonávaním akejkoľvek práce na náradí sa vždy uistite, že je náradie vypnuté a akumulátor vybratý.** V opačnom prípade môže dôjsť k vážnemu zraneniu osôb v dôsledku náhodného spustenia zariadenia.
- **Nepoužívajte náradie vo vlhkom prostredí, ako je napríklad práca na betónovom povrchu a podobne.**
- **Pri uvoľňovaní dýzy potláčaním tlačidla nastavenia vodiaceho prvku nahor nemierte dýzou na seba ani na ostatných.**
- **Vždy dodržiavajte štátne zákony, predpisy a nariadenia, ktoré stanovujú spôsob práce s materiálmi nebezpečnými pre zdravie.**
- **Pri vyprázdňovaní nádoby na prach používajte ochranu dýchacieho ústrojenstva.**

⚠ **UPOZORNENIE:**

- **Pred inštaláciou systému odsávania prachu sa uistite, že sa na pripojovacích bodoch a samotnom elektrickom náradí, obzvlášť na elektrickom rozhraní náradia, nenachádza žiadny prach ani cudzia látka. Po inštalácii systému odsávania prachu sa tiež uistite, že je systém bezpečne nainštalovaný.**
- **Pri čistení sa nedotýkajte časti s filtrom.**
- **Na čistenie časti s filtrom nepoužívajte kefu ani sprej so stlačeným vzduchom.** Použitie kefy alebo stlačeného vzduchu môže poškodiť filter.

ČESKY (Původní návod)

Před použitím systému k odsávání prachu s elektrickým nářadím si nezapomeňte přečíst návod k obsluze k nářadí.

⚠ **UPOZORNĚNÍ:**

- **Než začnete s nástrojem provádět jakékoli práce, vždy se přesvědčte, že je vypnutý a má vyjmutý akumulátor.** Pokud tak neučiníte, může dojít k závažnému poranění způsobenému náhodným spuštěním.
- **Nástroj nepoužívejte ve vlhkém prostředí, například při práci na betonové podlaze apod.**
- **Při uvolňování trysky tlačítkem k seřízení vodítka nemiřte tryskou na sebe ani na jiné osoby.**
- **Vždy dodržujte celostátní zákony, předpisy a vyhlášky, které stanovují postupy při práci s nebezpečnými materiály.**
- **Při vyprazdňování zásobníku na prach noste pomůcky na ochranu dýchacích cest.**

⚠ **UPOZORNĚNÍ:**

- **Před instalací systému k odsávání prachu, se ujistěte, že připevňovací body a elektrické nářadí, především jeho elektrické rozhraní, je bez prachu a bez cizích částic. Po nainstalování systému k odsávání prachu se ujistěte, že je bezpečně nainstalován.**
- **Při čištění se nedotýkejte sekce filtru.**
- **K čištění sekce filtru nepoužívejte štětec ani stlačený vzduch.** Štětec nebo stlačený vzduch může filtr poškodit.

SLOVENSKO (Prevod originalnih navodil)

Pred uporabo sistema za zbiranje prahu z električnim orodjem preberite navodila za uporabo električnega orodja.

⚠ **POZOR:**

- **Vedno preverite, ali je orodje izključeno in akumulatorski vložek odstranjen, preden začnete s kakršnimi koli deli na orodju.** Če tega ne upoštevate, lahko pride do resnih telesnih poškodb zaradi nezgodnega zagona.
- **Orodja ne uporabljati v vlažnih pogojih, kot je npr. za delo na betonski površini in podobno.**
- **Pri sproščanju šobe s pritiskom na nastavitveni gumb pazite, da šobe ne boste usmerili vase ali v druge.**
- **Vedno upoštevajte nacionalne zakone, predpise in navodila, ki veljajo za delo z zdravju nevarnimi materiali.**
- **Pri praznjenju posode za prah nosite dihalno zaščito.**

⚠ **OPOMIN:**

- **Pred namestitvijo sistema za zbiranje prahu se prepričajte, da na pritrdilnih točkah in električnem orodju samem, predvsem električnem vmesniku na orodju, ni prahu ali tujkov. Ko namestite sistem za zbiranje prahu, se vedno prepričajte, ali je varno nameščen.**
- **Pri čiščenju filtrirnega dela pazite, da se tega ne dotaknete.**
- **Filtrirnega dela ne čistite s krtačo ali sesalnikom za prah.** Krtača ali stisnjen zrak lahko poškodujeta filter.

SHQIP (Udhëzimet origjinale)

Sigurohuni të keni lexuar manualin e udhëzimit të veglës elektrike para përdorimit të sistemit të pluhur-mbledhëses me veglën elektrike.

⚠ **KUJDES:**

- **Gjithmonë sigurohuni që vegla është fikur dhe fisheku i baterisë është hequr para se të kryeni ndonjë veprim në vegël.** Në rast se nuk veproni kështu, ndezja aksidentale mund të shkaktojë lëndime të rënda personale.
- **Mos e përdorni veglën në kushte me lagështi, si përdorimi në sipërfaqe betoni dhe vende të ngjashme.**
- **Mos e drejtoni grykën nga vetja ose të tjerët kur e hiqni atë, duke shtypur butonin e rregullimit të udhëzuesit.**
- **Gjithmonë respektoni ligjet kombëtare, rregulloret dhe dekretet që përcaktojnë punën me materiale të rrezikshme për shëndetin.**
- **Përdorni pajisje mbrojtëse të frymëmarrjes gjatë pastrimit të enës së pluhurit.**

⚠ **NJOFTIM:**

- **Para se të montoni sistemin e pluhur-mbledhëses, sigurohuni që kunjat montuese dhe vetë vegla elektrike, veçanërisht ndërfaqja elektrike në veglën elektrike, të mos jetë me pluhur dhe mbetje të jashtme. Pas montimit të sistemit të pluhur-mbledhëses, sigurohuni gjithashtu që është montuar në mënyrë të sigurt.**
- **Mos e prekni njësinë e filtrit kur jeni duke e pastruar atë.**
- **Mos përdorni furçe ose fshirëse pluhuri me ajër për pastrimin e njësisë së filtrit.** Përdorimi i furçës ose ajrit të kompresuar e dëmton filtrin.

БЪЛГАРСКИ (Оригинални инструкции)

Моля, прочетете ръководството за експлоатация на електрическия уред, преди да използвате прахоуловителната система с него.

⚠ **ВНИМАНИЕ:**

- **Винаги проверявайте дали уредът е изключен и батерията е извадена, преди да извършите каквито и да е действия по уреда.** Пропускане на това може да доведе до сериозни наранявания поради случайно стартиране.
- **Не използвайте уреда във влажна среда, например при работа на бетонна или подобна повърхност.**
- **Не насочвайте дюзата към себе си или други, когато освобождавате дюзата, като натискате бутона за регулиране на водача.**
- **Винаги спазвайте националното законодателство и разпоредби за работа с опасни за здравето материали.**
- **Когато изпразвате контейнера за прах, носете предпазни средства за дихателната система.**

⚠ **БЕЛЕЖКА:**

- **Преди да монтирате прахоуловителната система се уверете, че точките за закрепване и самият електрически инструмент, особено електрическият му интерфейс, са чисти, без прах и друго замърсяване. След като инсталирате прахоуловителната система, проверете дали е монтирана здраво.**
- **Не докосвайте отделението на филтъра, докато го почиствате.**
- **Не използвайте четка или прахосмукачка за почистване на отделението на филтъра.** Използването на четка или въздух под налягане може да повреди филтъра.

HRVATSKI (Originalne upute)

Pažljivo pročitajte upute za korištenje električnog alata prije korištenja sustava za skupljanje prašine s alatom.

⚠ **OPREZ:**

- **Uvijek pazite da je alat isključen i da je akumulator uklonjen prije bilo kakvog rada na alatu.** Ako se ne pridržavate upozorenja, može doći do ozbiljnih ozljeda uzrokovanih slučajnim pokretanjem.
- **Ne koristite alat u vlažnim uvjetima kao što su rad na površini betona i slično.**
- **Ne upirite mlaznicu prema sebi ili drugima pri otpuštanju mlaznice pritiskanjem tipke za podešavanje vodilice.**
- **Uvijek slijedite nacionalne zakone, uredbe i propise koji propisuju pravilno rukovanje materijalima opasnim po zdravlje.**
- **Koristite opremu za zaštitu organa za disanje pri pražnjenju spremnika za prašinu.**

⚠ **POZOR:**

- **Prije postavljanja sustava za skupljanje prašine, provjerite jesu li mjesta priključka, sam alat, te posebice sučelje električnog alata, čisti od prašine i prljavštine. Provjerite ispravnost instalacije nakon samog postavljanja sustava za skupljanje prašine.**
- **Ne dirajte filtar prilikom čišćenja.**
- **Ne koristite četku ili komprimirani zrak za čišćenje filtra.** Korištenje četke ili komprimiranog zraka može oštetiti filtar.

МАКЕДОНСКИ (Оригинални упатства)

Осигурете се дека сте го прочитале упатството за работа со електричниот алат пред да го употребувате системот за собирање прашина со електричниот алат.

⚠ **ВНИМАНИЕ:**

- **Секогаш осигурувајте се дека алатот е исклучен и батеријата извадена пред да вршите каква било работа на алатот.** Доколку не направите така може да настане сериозна лична повреда од несакано стартување.
- **Не користете го алатот во влажни услови како на пример за работа на бетонска површина и слично.**
- **Не насочувајте ја млазницата кон себеси или кон други кога ќе ја ослободите млазницата со притискање на копчето за прилагодување на водилката.**
- **Секогаш следете ги националните закони, прописи и уредби коишто пропишуваат работење со материјали опасни за здравјето.**
- **Носете респираторна заштита кога го празните садот за прашина.**

⚠ **НАПОМЕНА:**

- **Пред да го монтирате системот за собирање на прашина, осигурете се дека точките за прикачување и самиот електричен алат, особено електричниот интерфејс на електричниот алат се без прашина и надворешни остатоци. По монтирањето на системот за собирање на прашина, исто така осигурете се дека е безбедно монтиран.**
- **Не допирајте го делот со филтер кога го чистите.**
- **Не користете четка или издувувач со воздух под притисок за да го исчистите делот со филтер.** Користењето на четка или воздух под притисок може да го оштети филтерот.

СРПСКИ (Оригинална упутства)

Обавезно прочитајте упутство за електричну алатку пре коришћења система за прикупљање прашине са њом.

⚠ **ОПРЕЗ:**

- **Обавезно искључите алатку и извадите батерију пре било каквог рада на алатки.** Уколико то не урадите, она може случајно да се покрене и повреди вас.
- **Немојте користити алатку у мокрој средини, рецимо током рада на бетонској површини и слично.**
- **Немојте окретати млазницу ка себи или другима када отпуштате млазницу притиском на дугме за подешавање вођице.**
- **Обавезно поштујте националне законе, прописе и одредбе који уређују рад са материјалима опасним по здравље.**
- **Приликом пражњења спремника за прашину носите заштиту за дисајне путеве.**

⚠ **ПАЖЊА:**

- **Постарајте се да пре постављања система за прикупљање прашине на тачкама качења и самој алатки, поготово њеном електричном прикључку, не буде прашине нити страних материја. Када поставите систем за прикупљање прашине, проверите да ли је чврсто постављен.**
- **Немојте додиривати одељак филтера приликом чишћења.**
- **Немојте чистити одељак филтера четком нити компримованим ваздухом.** Четка или компримовани ваздух могу да оштете одељак филтера.

ROMÂNĂ (Instrucţiuni originale)

Citiţi manualul de instrucţiuni al uneltei electrice înainte de a utiliza sistemul de aspirare a prafului cu unealta electrică.

⚠ **ATENŢIE:**

- **Înainte de a efectua lucrări asupra uneltei, verificaţi dacă aceasta este oprită şi acumulatorul scos.** În caz contrar, unealta poate porni accidental şi poate cauza vătămări corporale grave.
- **Nu utilizaţi unealta în condiţii de umiditate, de exemplu prelucrarea suprafeţei betonului sau lucrări similare.**
- **Nu îndreptaţi duza spre dumneavoastră sau spre alte persoane atunci când o îndepărtaţi prin apăsarea butonului de reglare a ghidajului.**
- **Respectaţi legislaţia naţională, regulamentele şi hotărârile privind lucrul cu materiale dăunătoare sănătăţii.**
- **Purtaţi dispozitive de protecţie respiratorie atunci când goliţi colectorul de praf.**

⚠ **OBSERVAŢIE:**

- **Înainte de a monta sistemul de aspirare a prafului, verificaţi punctele de prindere şi unealta, în special elementele electrice ale acesteia, şi îndepărtaţi eventualele urme de praf şi de particule străine. După montarea sistemului de aspirare a prafului, verificaţi dacă acesta este bine fixat.**
- **Nu atingeţi filtrul în timpul curăţării.**
- **Nu folosiţi perii sau spray cu aer comprimat pentru a curăţa filtrul.** Periile şi aerul comprimat pot deteriora filtrul.

УКРАЇНСЬКА (Оригінальна інструкція)

Перш ніж використовувати пиловловлювальну систему із електроінструментом, обов'язково прочитайте інструкцію з експлуатації електроінструменту.

⚠ **УВАГА:**

- **Перш ніж проводити будь-які роботи з інструментом, обов'язково вимикайте його та виймайте батарейний картридж.** Недотримання цієї вимоги може призвести до тяжкої травми через випадковий запуск.
- **Не використовуйте цей інструмент в умовах вологості, як-от для роботи на бетонній поверхні тощо.**
- **Не спрямовуйте насадку на себе або інших людей, коли знімаєте її, натискаючи кнопку регулювання напрямної.**
- **Завжди дотримуйтесь національного законодавства, правил і розпоряджень, що регулюють роботу із матеріалами, шкідливими для здоров'я.**
- **Використовуйте засоби захисту органів дихання під час чищення пилозбірника.**

⚠ **ПОВІДОМЛЕННЯ:**

- **Перш ніж встановлювати пиловловлювальну систему, переконайтесь, що місця кріплення та електроінструмент, зокрема електричний інтерфейс електроінструменту, вільні від пилу та сторонніх речовин. Після встановлення пиловловлювальної системи також переконайтесь, що вона встановлена надійно.**
- **Не торкайтесь секції фільтра під час його чищення.**
- **Не використовуйте для чищення секції фільтра щітку або балончик зі стислим повітрям.** Використання щітки або стислого повітря може призвести до пошкодження фільтра.

РУССКИЙ (Оригинальная инструкция)

Обязательно прочитайте инструкцию по эксплуатации электрического инструмента перед использованием системы пылеулавливания с электрическим инструментом.

⚠ **ПРЕДУПРЕЖДЕНИЕ:**

- **Всегда убеждайтесь, что инструмент выключен и батарейный картридж отсоединен перед проведением любых работ на инструменте.** Несоблюдение этого правила может привести к серьезной травме из-за случайного запуска.
- **Не используйте инструмент во влажных условиях, например, при работе на бетонной поверхности или в подобных местах.**
- **Не направляйте сопло на себя или других людей, когда выполняется отсоединение сопла при поднятии кнопки регулировки защитного кожуха.**
- **Обязательно выполняйте национальные законы, правила и требования, предписывающие работу с материалами, опасными для здоровья.**
- **Обязательно используйте защитные средства для органов дыхания при опорожнении контейнера для сбора пыли.**

⚠ **ПРИМЕЧАНИЕ:**

- **Перед установкой системы пылеулавливания убедитесь, что места прикрепления и сам электрический инструмент, особенно электрическая контактная поверхность на электрическом инструменте, свободны от пыли и посторонних материалов. После установки системы пылеулавливания также убедитесь, что она надежно прикреплена.**
- **Не прикасайтесь к фильтру при его очистке.**
- **Не используйте щетку или воздуходувку для очистки фильтра.** Использование щетки или сжатого воздуха может повредить фильтр.

简体中文（原始说明书）

使用电动工具集尘系统之前，请务必阅读电动工具的使用说明书。

⚠ 注意：

- 在对工具进行任何作业之前，始终确保关闭工具并卸下电池。否则可能因意外启动造成严重的人身伤害。
- 请勿在潮湿的情况下使用工具，例如在混凝土表面等上面作业。
- 向上推动导轨调节按钮释放喷嘴时，请勿将喷嘴指向自己或其他人。
- 始终遵守规范有害健康物质的国家法律、法规和法令。
- 清空尘盒时，请戴上口罩。

⚠ 注意：

- 在安装集尘系统之前，请确保安装点和电动工具本身，特别是电动工具上的电气接口没有灰尘和异物。安装集尘系统后，还要确保安装稳固。
- 清洁时请勿触摸过滤部分。
- 请勿使用刷子或吹风拂尘器清洁过滤部分。使用刷子或压缩空气可能会损坏过滤器。

繁體中文（原始說明）

以電動工具使用集塵裝置系統之前，務必要閱讀電動工具的使用說明書。

⚠ 注意：

- 在工具上進行任何工作之前，務必要關閉工具電源並取出電池匣。否則可能會因為意外起動而造成嚴重的人身傷害。
- 請勿在潮濕的情況中使用工具，例如在水泥表面和類似的地方上工作。
- 將導桿調整鈕向上推開以鬆開吸嘴時，請勿將吸嘴對著您自己或其他人。
- 請一律遵守與處理有害健康材料有關的國家法規與法令。
- 清理集塵箱時請配戴呼吸護具。

⚠ 注意：

- 安裝集塵裝置系統之前，要確認連接點和電動工具本體、尤其是電動工具上的電氣界面沒有灰塵與異物。安裝集塵裝置系統之後，還要確認其安裝牢靠。
- 清潔過濾器時，不要觸摸過濾器部分。
- 請勿以刷子或噴氣式除塵器清潔過濾器部分。使用刷子或壓縮氣體可能會損壞過濾器。

한국어（기존 지침）

집진기를 전동 공구와 함께 사용하기 전에 전동 공구의 사용 설명서를 읽으십시오.

⚠ 주의:

- 공구에 작업을 하기 전에는 항상 공구의 스위치가 꺼져 있고 배터리가 제거되어 있는지 확인하여 주십시오. 이를 따르지 않을 경우 실수로 공구가 가동되어 심각한 부상을 입을 수 있습니다.
- 콘크리트 바닥 등과 같은 젖은 조건에서는 공구를 사용하지 마십시오.
- 가이드 조정 버튼을 위로 눌러 노즐을 해제할 때는 노즐이 본인이나 다른 사람을 향하지 않도록 주의하십시오.
- 건강에 유해한 재질을 사용한 작업에 대해 명시하는 국가 법률 및 규정 등을 항상 준수하십시오.
- 먼지 케이스를 비울 때는 호흡기 보호 장비를 착용하십시오.

⚠ 알림:

- 집진기를 설치하기 전에 장착 지점 및 전동 공구, 특히 전동 공구의 전기 인터페이스에 먼지나 이물질이 없는지 확인하십시오. 집진기를 설치한 후에는 안정적으로 설치되었는지 확인하십시오.
- 청소할 때 필터부를 만지지 마십시오.
- 브러시 또는 에어 청소 도구를 사용해 필터부를 청소하지 마십시오. 브러시 또는 압축 에어를 사용하면 필터가 손상될 수 있습니다.

BAHASA INDONESIA (Petunjuk Asli)

Pastikan untuk membaca buku petunjuk peralatan listrik sebelum menggunakan sistem pengumpul debu dengan peralatan listrik.

⚠ **PERHATIAN:**

- **Selalu pastikan alat dimatikan dan kartrij baterai dikeluarkan sebelum menangani alat ini.** Tidak mengikuti petunjuk dapat mengakibatkan cedera serius akibat alat hidup tanpa disengaja.
- **Jangan gunakan alat dalam kondisi basah, misalnya bekerja di atas permukaan beton dan yang sejenis.**
- **Jangan arahkan nosel ke diri Anda atau orang lain ketika melepas nosel dengan menekan ke atas tombol pengatur pemandu.**
- **Patuhi peraturan, regulasi dan ketentuan pemerintah, yang mengatur pekerjaan yang menggunakan zat yang membahayakan kesehatan.**
- **Kenakan pelindung pernapasan ketikan mengosongkan kantong debu.**

⚠ **CATATAN:**

- **Sebelum memasang sistem pengumpul debu, pastikan titik pengunci dan alat listrik itu sendiri, terutama permukaan listrik pada alat listrik, bebas dari debu dan benda asing. Setelah memasang sistem pengumpul debu, pastikan juga sudah terpasang dengan kuat.**
- **Jangan sentuh bagian filter ketika membersihkannya.**
- **Jangan gunakan sikat atau kemoceng untuk membersihkan bagian filter.** Menggunakan sikat atau angin bertekanan dapat merusak filter.

TIẾNG VIỆT (Sách hướng dẫn bản gốc)

Đảm bảo đọc hướng dẫn sử dụng của dụng cụ điện trước khi sử dụng hệ thống hút bụi bằng dụng cụ điện.

⚠ **CHÚ Ý:**

- **Luôn đảm bảo đã tắt dụng cụ và tháo hộp pin trước khi thực hiện bất kỳ công việc nào trên dụng cụ.** Nếu không làm như vậy có thể dẫn đến chấn thương nghiêm trọng do vô tình khởi động máy.
- **Không sử dụng dụng cụ trong điều kiện ẩm ướt như làm việc trên bề mặt bê tông và các nơi tương tự.**
- **Không được chỉ vòi phun vào người của bạn hoặc vào người khác khi nhả vòi phun bằng cách ấn nút điều chỉnh hướng.**
- **Luôn tuân thủ theo các luật, quy định và pháp lệnh quốc gia quy định về làm việc với các vật liệu gây hại cho sức khỏe.**
- **Đeo mặt nạ bảo vệ hô hấp khi đổ bụi trong hộp chứa bụi.**

⚠ **THÔNG BÁO:**

- **Trước khi lắp hệ thống hút bụi, đảm bảo rằng các điểm nối và bản thân dụng cụ điện, đặc biệt là giao diện điện trên dụng cụ điện, không có bụi và vật lạ. Sau khi lắp hệ thống hút bụi, cũng cần đảm bảo rằng hệ thống đã được lắp đặt an toàn.**
- **Không chạm vào bộ phận lọc khi vệ sinh.**
- **Không sử dụng bàn chải hoặc bình xịt bụi khí nén để vệ sinh bộ phận lọc.** Sử dụng bàn chải hoặc khí nén có thể làm hỏng bộ lọc.

ภาษาไทย (คู่มือการใช้งานต้นฉบับ)

ตรวจสอบให้แน่ใจว่าได้อ่านคู่มือใช้งานของเครื่องมือไฟฟ้าก่อนใช้งานระบบดูดฝุ่นร่วมกับเครื่องมือนั้น ๆ

⚠ **ข้อควรระวัง:**

- **ต้องแน่ใจว่าได้ปิดสวิตช์เครื่องมือและถอดแบตเตอรีออกทุกครั้งก่อนนำเครื่องมือไปใช้งานใดๆ** หากไม่เช่นนั้น อาจเป็นเหตุให้เกิดการบาดเจ็บรุนแรงต่อบุคคลจากการที่เครื่องทำงานโดยบังเอิญ
- **อย่าใช้เครื่องมือในสภาพที่เปียก อย่างเช่น ทำงานบนพื้นผิวคอนกรีตและสิ่งอื่นที่คล้ายกัน**
- **ห้ามหันหัวดูดเข้าหาตัวเองหรือผู้อื่นเมื่อคลายหัวดูดโดยการดันปุ่มปรับระยะ**
- **ปฏิบัติตามกฎหมาย กฎระเบียบและข้อบัญญัติของประเทศ ที่ว่าด้วยการทำงานกับวัสดุที่เป็นอันตรายต่อสุขภาพทุกครั้ง**
- **สวมอุปกรณ์ป้องกันระบบหายใจเมื่อจะเทฝุ่นออกจากกล่องเก็บฝุ่น**

⚠ **ข้อสังเกต:**

- **ก่อนติดตั้งระบบดูดฝุ่น ต้องแน่ใจว่าจุดต่ออุปกรณ์เสริมและตัวเครื่องมือเอง โดยเฉพาะส่วนเชื่อมต่อไฟฟ้าบนเครื่องมือไม่มีฝุ่นและสิ่งแปลกปลอมใดๆ หลังจากติดตั้งระบบดูดฝุ่นแล้วควรตรวจสอบให้แน่ใจว่าด้วยว่าได้ติดตั้งอย่างปลอดภัย**
- **อย่าสัมผัสส่วนไส้กรองขณะทำความสะอาด**
- **อย่าใช้แปรงหรือปืนเป่าลมทำความสะอาดส่วนไส้กรอง** การใช้แปรงหรือลมเป่าอาจทำให้ไส้กรองชำรุดเสียหายได้

فارسی (راهنمای اصلی)

لطفاً پیش از استفاده از سیستم گردگیر با ابزار پرقدرت، دفترچه راهنمای ابزار پرقدرت را مطالعه کنید.

⚠ **احتیاط:**

- **پیش از انجام هرگونه کار بر روی ابزار، باید همیشه ابزار را خاموش کرده و کارتریج باتری آنرا خارج ساخته باشید.** عدم رعایت این امر می تواند به بروز جراحت های شخصی شدید بر اثر بکار افتادن اتفاقی منجر شود.
- **ابزار را در شرایط خیس مانند کار در سطح بتون و مانند آن استفاده نکنید.**
- **هنگامی که با فشار دادن دکمه تنظیم هادی به بالا نازل را آزاد می کنید نباید نازل را به سمت خود یا دیگران بگیرید.**
- **همیشه باید قوانین، مقررات و آیین نامه های ملی مربوط به نحوه کار با مواد خطرناک برای سلامتی را رعایت کنید.**
- **هنگام خالی کردن مخزن گرد و غبار باید از تجهیزات محافظت تنفسی استفاده کنید.**

⚠ **تذکر:**

- **قبل از نصب سیستم گردگیر، اطمینان حاصل کنید که نقاط اتصال و خود ابزار پرقدرت، علی الخصوص واسط الکتریکی ابزار پرقدرت عاری از گرد و غبار و ذرات خارجی باشند. بعد از نصب سیستم گردگیر باید همچنین مطمئن شوید که محکم قرار گرفته باشد.**
- **هنگام تمیز کردن قسمت فیلتر نباید به آن دست بزنید.**
- **برای تمیز کردن قسمت فیلتر نباید از یک برس یا گردگیر هوایی استفاده کنید.** استفاده کردن از برس یا هوای فشرده می تواند به فیلتر آسیب برساند.

العربية (التعليمات الأصلية)

تأكد من قراءة دليل التعليمات الخاص بالمُعدّة الآلية قبل استخدام نظام تجميع الغبار مع المُعدّة الآلية.

⚠ **تنبيه:**

- **تأكد دائمًا من إيقاف تشغيل المُعدّة و إزالة خرطوشة البطارية قبل إجراء أي عمل على المُعدّة.** قد يؤدي الإخفاق في القيام بذلك إلى إصابة شخصية خطيرة من بدء التشغيل العرضي.
- **لا تستخدم المُعدّة في ظروف رطبة مثل العمل على سطح الخرسانة وما شابه.**
- **لا توجه الفوهة ناحية نفسك أو الآخرين عند تحرير الفوهة عن طريق دفع زر ضبط الدليل لأعلى.**
- **اتبع دائمًا القوانين واللوائح والمراسيم الوطنية التي تحدد العمل مع المواد الخطيرة على الصحة.**
- **ارتدي واقي التنفس عند إفراغ علبة الغبار.**

⚠ **ملحوظة:**

- **قبل تثبيت نظام تجميع الغبار، تأكد من أن نقاط التثبيت والمُعدّة الآلية نفسها، خصوصًا الواجهة الكهربائية في المُعدّة الآلية، خالية من الغبار والمواد الغريبة. بعد تثبيت نظام تجميع الغبار، تأكد أيضًا من أنه مثبت بأمان.**
- **لا تلمس جزء المرشح عند تنظيفه.**
- **لا تستخدم فرشاة أو نافضة غبار هوائية لتنظيف جزء المرشح.** قد يؤدي استخدام الفرشاة أو الهواء المضغوط إلى تلف المرشح.

Makita Europe N.V.

Jan-Baptist Vinkstraat 2, 3070 Kortenberg, Belgium

Makita Corporation

3-11-8, Sumiyoshi-cho, Anjo, Aichi 446-8502 Japan

www.makita.com

885674B917

DX05-1

IDE

makita®

DX06
DX07

GB	**Dust Collection System**	**Instruction Manual**
F	**Système D'aspiration Des Poussières**	**Manuel d'instructions**
E	**Sistema de Recolección de Polvo**	**Manual de instrucciones**

IMPORTANT: Read Before Using.
IMPORTANT : Lire ce qui suit avant d'utiliser cet outil.
IMPORTANTE: Leer antes de usar.

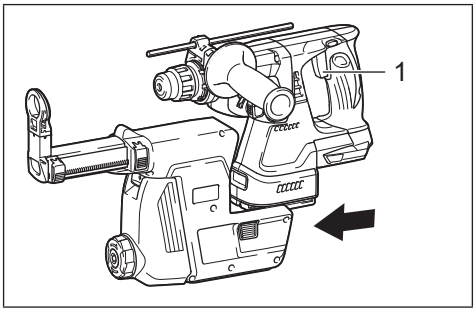

1

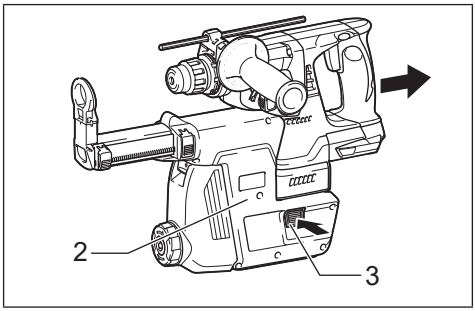

2

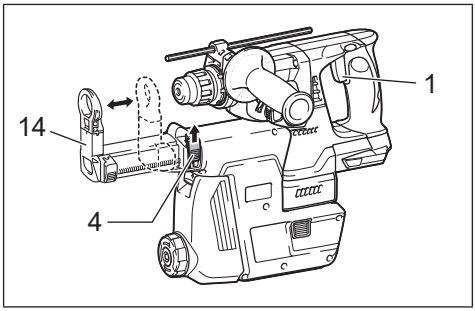

3

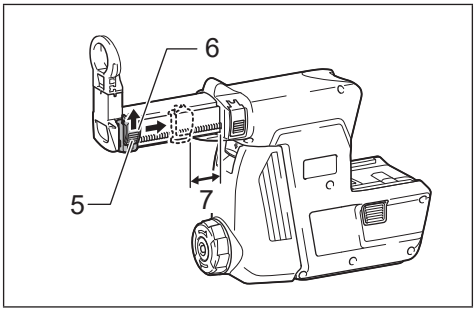

4

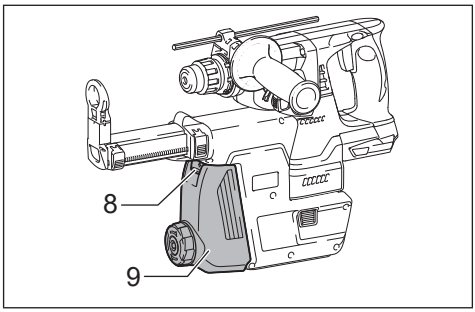

5

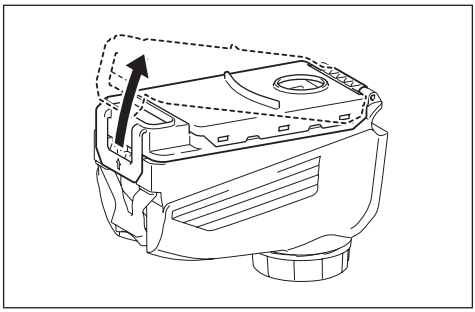

6

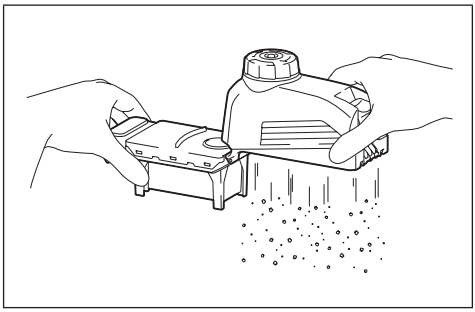

7

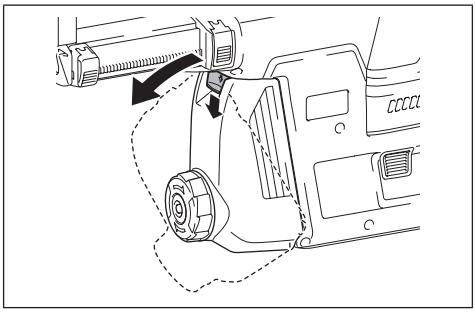

8

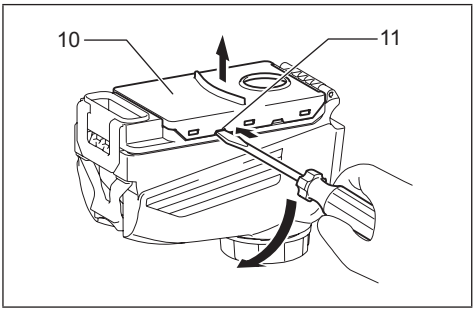

9

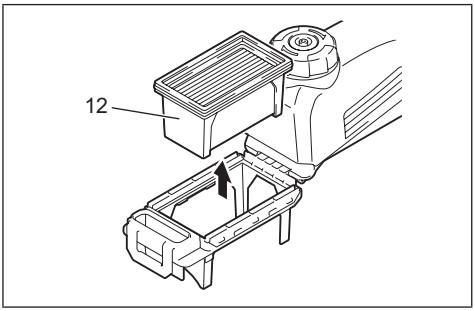

10

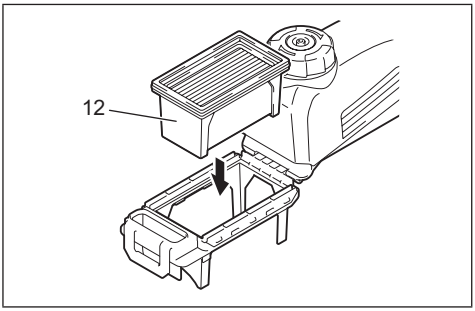

11

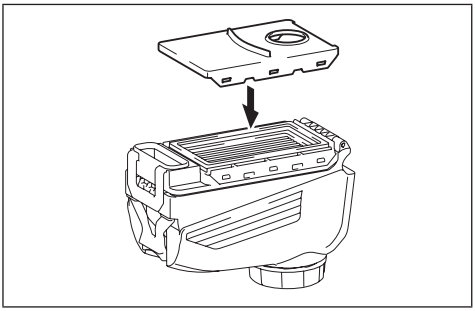

12

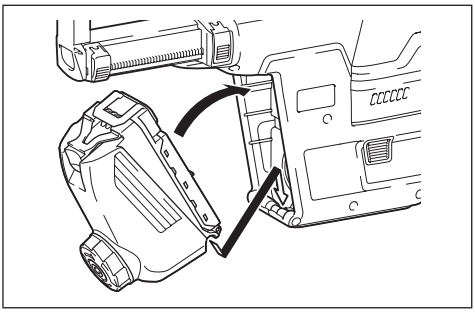

13

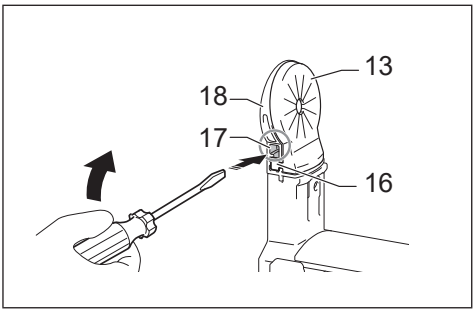

14

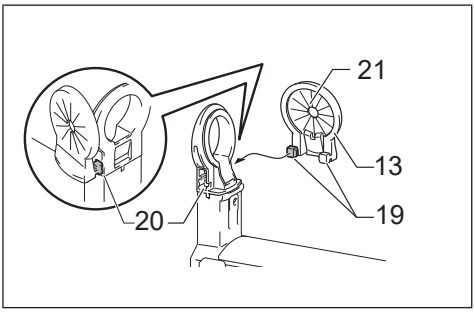

15

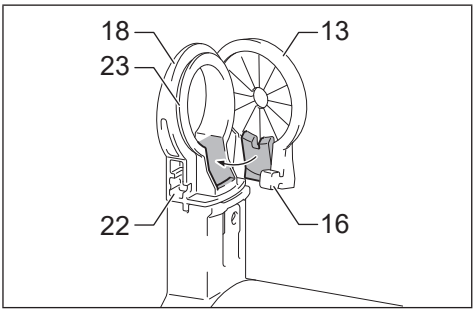

16

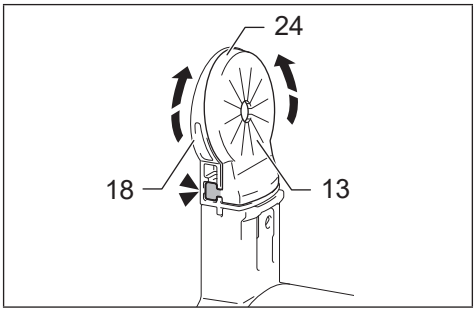

17

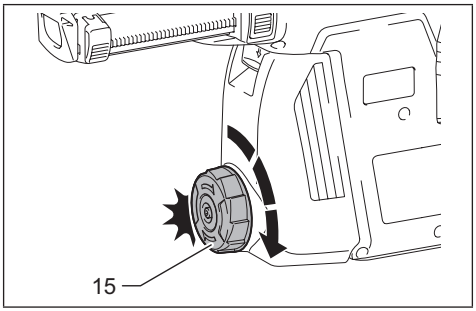

18

Explanation of general view

1 Switch trigger
2 Attachment (Dust collection system)
3 Release button
4 Stroke adjusting button
5 Depth gauge button
6 Depth gauge button carriage
7 Distance (X) equal to the drilling depth
8 Dust case release button
9 Dust case
10 Filter cover
11 Slit
12 Filter
13 Sealing cap
14 Nozzle
15 Dial
16 Cube hook
17 Release hole
18 Nozzle head
19 Cube hooks
20 Receptacles
21 Recessed surface
22 Receptacle
23 Rims
24 Rubber edges

Specifications

Model	DX06	DX07
Suction performance	350 l/min	
Net weight	1.5 kg (3.2 lbs)	1.5 kg (3.3 lbs)
Rated voltage	18 V	
Operating stroke	96 mm MAX	
Suitable hammer drill bit	24 mm MAX	

- Due to our continuing programme of research and development, the specifications herein are subject to change without notice.
- Specifications and battery cartridge may differ from country to country.
- Weight, with battery cartridge, according to EPTA-Procedure 01/2003

Symbols

The following show the symbols used for the equipment. Be sure that you understand their meaning before use.

- Take particular care and attention.

- Read instruction manual.

IMPORTANT SAFETY INSTRUCTIONS

⚠ **WARNING! Read all safety warnings and all instructions before operating the attachment.** Failure to follow the warnings and instructions may result in electric shock, fire and/or serious injury.

Save all warnings and instructions for future reference.

1. **Use the attachment in accordance with these instructions.** Use of the attachment for operations different from those intended could result in a hazardous situation.
2. **Keep children and bystanders away while operating a power tool.** Distractions can cause you to lose control.
3. **Keep work area clean and well lit.** Cluttered or dark areas invite accidents.
4. **Always wear eye and respiratory protections.**

BEFORE USE

Installing or removing the dust collection system

⚠ **WARNING:**

- **Always be sure that the tool is switched off and battery cartridge is removed before carrying out any work on the tool.** Failure to switch off and remove the battery cartridge may result in serious personal injury from accidental start-up.
- Before installing the dust collection system, make sure that the attachment points and the power tool itself, particularly the electrical interface on the power tool, are free from dust and foreign matter. After installing the dust collection system, also make sure that it is securely installed.

NOTE:

- This dust collection system is intended for use when drilling in only concrete. Never use this system when drilling in metal or wood.
- This dust collection system collect a significant percentage of the dust produced at work but not all of it.

- Empty the dust case regularly. Failure to empty the dust case regularly may cause dust to release.
- Do not use the dust collection system in core drilling or chiseling applications.

To install the dust collection system, follow the procedure below.
1. Hold the power tool so that finger(s) does not press the switch trigger. **(Fig. 1)**
2. Align the interface of the attachment with the power tool guide and slide it on the tool until it locks with a double click sound.
3. After installing the attachment on the power tool, make sure that it is secured properly.

To remove the dust collection system, follow the procedure below.
1. Hold the power tool so that finger(s) does not press the switch trigger. **(Fig. 2)**
2. Press the release button on the attachment and with the button pressed pull it away from the power tool.

OPERATION

⚠ **CAUTION:**
- **Do not use the tool in wet conditions such as work on concrete surface and the similar.**

Adjusting the tip protrusion length

The protrusion of the tip is adjustable according to your hammer drill bit length.
1. Hold the power tool so that finger(s) does not press the switch trigger. **(Fig. 3)**
2. CAUTION: When the stroke adjusting button is pressed, the telescopic section is released and then it may jump out up to 100 mm under spring pressure. Wear goggles.
   Keep the bar tip of the attachment away from any objects keeping the above jumping-out distance in mind and never point the attachment at yourself, a bystander or animals.
   Press the stroke adjusting button and keep pressing it.

NOTE:
- Before starting pressing the stroke adjusting button, push the nozzle forward.

3. Press the power tool with the hammer drill bit installed against the wall until the drill bit tip touches the wall.
4. Release the stroke adjusting button to lock it.

Setting the drilling depth (depth gauge)

If holes require to be drilled to an exact depth, the correct depth needs to be determined by drilling test holes.
1. Hold the power tool so that finger(s) does not press the switch trigger. **(Fig. 4)**
2. Press the depth gauge button and with the button pressed slide the lock button carriage to the desired length and release it.
   The distance (X) between the attachment housing and the depth gauge button is equal to the drilling depth.

Operation

⚠ **CAUTION:**
- Always follow the instruction in OPERATION of the instruction manual for Makita hammer drills. Failure to observe the instruction manual may cause personal injury.

⚠ **WARNING:**
- Always follow national laws, regulations and ordinance which prescribe working with materials hazardous to health.

Drilling

When drilling into concrete, hold the power tool firmly with both hands so that the entire nozzle top keeps in tight contact with the concrete surface. Any part of the nozzle away from the concrete surface may cause poor dust collection.

Beating dust on the filter (Fig. 18)

⚠ **CAUTION:**
- When using the tool with the dust collection system, be sure to attach the filter to the dust collection system to prevent dust inhalation.
- Before using the dust collection system, check that the filter is not damaged. Failure to do so may cause dust inhalation.
- Do not turn the dial on the dust case while the dust case is removed from the dust collection system. Doing so may cause dust inhalation.
- Always switch off the tool when turning the dial on the dust case. Turning the dial while the tool is running may result in the loss of control of the tool.

By beating the dust on the filter inside the dust case, you can keep the vacuum efficiency and also reduce the number of times to dispose of the dust.
Turn the dial on the dust case three times after collecting every 50,000 mm^3 of dust or when you feel the vacuum performance declined.

NOTE:
- 50,000 mm^3 of dust equivalents to drilling 10 holes of ø10 mm and 65 mm depth (14 holes of ø3/8″ and 2″ depth).

Switch-off delay function
After turning off, the dust collection system will run for a few seconds longer to collect the remaining dust in the duct in the dust case.

Emptying the dust case

NOTE:
- Too much dust in the dust case would result in a considerable loss of dust extracting power. Accordingly, clean out the dust case regularly.

⚠ **CAUTION:**
- Wear respiratory protection when emptying the dust case.
- Do not touch the filter section when cleaning it.
- Do not use a brush or air duster to clean the filter section. Using a brush or compressed air may damage the filter.

1. Before removing the dust case from the attachment, hold the power tool horizontally. **(Fig. 5)**
2. Press the dust case release button and with the button depressed pivot it on the lower side axis.
3. Remove the dust case from the attachment. **(Fig. 6)**
4. To open the dust case, raise the lever lightly and then pivot the transparent section. **(Fig. 7)**
5. Empty the dust case by tapping it lightly.
   Be careful not to let out excessive dust into the air.
6. Remount the dust case in place on the attachment.

MAINTENANCE

⚠ **WARNING:**
- Always be sure that the tool is switched off and battery cartridge is removed before attempting to perform inspection or maintenance.

NOTE:
- **Do not use water, oil, grease, detergent or cleaning agents.**
- Never use gasoline, benzine, thinner, alcohol or the like. Discoloration, deformation or cracks may result.

Cleaning of the attachment
Clean the attachment using only a dry rug and a dry brush.
Wear respiratory protection when cleaning.

Replacing the filter
Check the filter regularly for damage and if damaged, replace the old filter with a new one.
To replace the filter, follow the procedure below. **(Fig. 8)**

1. Press the dust case release button and with the button depressed pivot it on the lower side axis.
2. Remove the dust case from the attachment. **(Fig. 9)**
3. Pry up the filter cover on the dust case using a slotted bit screwdriver to be inserted into the slit. **(Fig. 10)**
4. Pull the old filter away from the dust case by hand. **(Fig. 11)**
5. Put a new filter in the original position. **(Fig. 12)**
6. Snap the filter cover on the dust case. **(Fig. 13)**
7. Remount the dust case in place on the attachment.

Replacing the sealing cap
Replace a sealing cap at regular intervals as a worn or damaged sealing cap may affect the suction performance.

1. Insert a flat-blade screwdriver, with its flat surfaces vertical, into one of the release holes placed on the sides of the nozzle head. Tilt the flat-blade screwdriver at an angle to squeeze and pop the cube hook of the sealing cap out of the molded receptacle. Then peel the rubber edges of the sealing cap away from the rims of the nozzle head opening. **(Fig. 14)**
2. Set one of cube hooks of a renewed sealing cap into the molded receptacle in the nozzle head with a recessed surface of the sealing cap facing forwards. **(Fig. 15)**
3. Place the other hook into the receptacle on the opposite side of the nozzle head, while repositioning the sealing cap to fit finely to the nozzle head. **(Fig. 16)**
4. Gently lay the rubber edges of the sealing cap down over the rims of the nozzle head opening from bottom to top. **(Fig. 17)**

TROUBLESHOOTING

Fault	Possible cause	Remedy
Unusual dust emission	The dust case is full.	Emptying the dust case.
	The sealing cap is worn or damaged.	Replace the sealing cap.

OPTIONAL ACCESSORIES

⚠ **CAUTION:**

- These accessories or attachments are recommended for use with your Makita dust collection system specified in this manual. The use of any other accessories or attachments might present a risk of injury to persons. Only use accessory or attachment for its stated purpose.

If you need any assistance for more details regarding these accessories, ask your local Makita Service Center.

- Dust case (with filter)
- Filter

NOTE:

- Some items in the list may be included in the tool package as standard accessories. They may differ from country to country.

Descriptif

1 Gâchette
2 Accessoire (Système d'aspiration des poussières)
3 Bouton de dégagement
4 Bouton de réglage de la course
5 Bouton de la jauge de profondeur
6 Guide du bouton de la jauge de profondeur
7 Distance (X) égale à la profondeur de perçage
8 Bouton de dégagement du compartiment à poussières
9 Compartiment à poussières
10 Couvercle du filtre
11 Fente
12 Filtre
13 Bouchon d'étanchéité
14 Buse
15 Cadran
16 Crochet cubique
17 Trou de dégagement
18 Tête de buse
19 Crochets cubiques
20 Réceptacles
21 Surface encastrée
22 Réceptacle
23 Bords
24 Rebords en caoutchouc

Spécifications

Modèle	DX06	DX07
Performance d'aspiration	350 l/min	
Poids net	1,5 kg (3,2 lbs)	1,5 kg (3,3 lbs)
Tension nominale	18 V	
Course de travail	96 mm MAX	
Foret de marteau-piqueur adéquat	24 mm MAX	

- En raison de l'évolution constante de notre programme de recherche et développement, les spécifications contenues dans ce manuel sont sujettes à modification sans préavis.
- Les spécifications et la batterie peuvent varier d'un pays à l'autre.
- Poids, batterie incluse, selon la procédure EPTA 01/2003

Symboles

Vous trouverez ci-dessous les symboles utilisés pour l'appareil. Veillez à comprendre leur signification avant d'utiliser l'appareil.

- Redoublez de précaution.

- Lisez le manuel d'instructions.

CONSIGNES DE SÉCURITÉ IMPORTANTE

⚠ **AVERTISSEMENT ! Veuillez lire tous les avertissements et toutes les instructions avant d'utiliser l'accessoire.** Le non-respect des avertissements et instructions peut entraîner une électrocution, un incendie et/ou de graves blessures.

Conservez tous les avertissements et toutes les instructions pour référence ultérieure.

1. **Utilisez l'accessoire conformément à ces instructions.** L'utilisation d'un accessoire à des fins autres que celles prévues est potentiellement dangereuse.
2. **Tenez à distance enfants et passants pendant que vous opérez un outil électrique.** Une distraction peut vous faire perdre le contrôle de l'outil.
3. **Maintenez l'aire de travail propre et bien éclairée.** Une aire de travail en désordre ou mal éclairée augmente les risques d'accident.
4. **Portez toujours des protections pour les yeux et les voies respiratoires.**

AVANT UTILISATION

Mise en place ou retrait du système d'aspiration des poussières

⚠ **AVERTISSEMENT :**

- **Assurez-vous toujours que l'outil est éteint et que la batterie est retirée avant de procéder à n'importe quelle tâche sur l'outil.** Ne pas éteindre l'outil ni retirer la batterie pourrait provoquer de graves blessures corporelles suite au démarrage involontaire.

- Avant d'installer le système d'aspiration des poussières, assurez-vous que les points clés de l'accessoire et l'outil électrique lui-même, en particulier l'interface électrique de ce dernier, sont exempts de poussières ou de corps étrangers. Après avoir installé le système d'aspiration des poussières, assurez-vous également qu'il est solidement installé.

NOTE :
- Ce système d'aspiration des poussières est destiné à être utilisé lors du perçage dans du béton seulement. Ne l'utilisez jamais lors du perçage dans du métal ou du bois.
- Ce système d'aspiration des poussières recueille un pourcentage important de la poussière produite, mais pas toute la poussière.
- Videz régulièrement le compartiment à poussières, sous peine de laisser s'échapper la poussière.
- N'utilisez pas le système d'aspiration des poussières pour percer au foret-aléseur ou buriner.

Procédez comme il est indiqué ci-dessous pour installer le système d'aspiration des poussières.
1. Tenez l'outil électrique de sorte que votre ou vos doigts n'appuient pas sur la gâchette. **(Fig. 1)**
2. Alignez l'interface de l'accessoire sur le guide de l'outil électrique et faites-le glisser sur l'outil jusqu'à ce qu'il se verrouille en place (vous devez entendre deux clics).
3. Après avoir installé l'accessoire sur l'outil électrique, assurez-vous qu'il est solidement fixé.

Procédez comme il est indiqué ci-dessous pour retirer le système d'aspiration des poussières.
1. Tenez l'outil électrique de sorte que votre ou vos doigts n'appuient pas sur la gâchette. **(Fig. 2)**
2. Appuyez sur le bouton de dégagement de l'accessoire et avec le bouton enfoncé, détachez-le de l'outil électrique.

FONCTIONNEMENT

⚠ **ATTENTION :**
- **N'utilisez pas l'outil dans un environnement humide lorsque vous travaillez sur une surface en béton et similaire.**

Réglage de la longueur de l'extrémité

L'avancée de l'extrémité est réglable selon la longueur de la foret du marteau-piqueur.
1. Tenez l'outil électrique de sorte que votre ou vos doigts n'appuient pas sur la gâchette. **(Fig. 3)**
2. ATTENTION : Lorsque le bouton de réglage de la course est enfoncé, la section télescopique est libérée et elle peut sauter jusqu'à 100 mm sous la pression du ressort. Portez des lunettes de protection.
   Tenez la pointe de la barre de l'accessoire à l'écart de tout objet en ayant à l'esprit la distance de saut ci-dessus et ne dirigez jamais l'accessoire vers vous, un passant ou un animal.
   Maintenez enfoncé le bouton de réglage de la course.

NOTE :
- Avant de faire démarrer l'outil en appuyant sur le bouton de réglage de la course, poussez la buse vers l'avant.

3. Appuyez l'outil électrique avec le foret du marteau-piqueur en place contre le mur jusqu'à ce que la pointe du foret touche le mur.
4. Relâchez le bouton de réglage de la course pour le verrouiller.

Réglage de la profondeur de perçage (jauge de profondeur)

S'il est nécessaire de percer des trous à une profondeur précise, la profondeur correcte doit être déterminée en perçant des trous d'essai.
1. Tenez l'outil électrique de sorte que votre ou vos doigts n'appuient pas sur la gâchette. **(Fig. 4)**
2. Appuyez sur le bouton de la jauge de profondeur et avec le bouton enfoncé, faites glisser le guide du bouton de verrouillage sur la longueur souhaitée, puis relâchez-le.
   La distance (X) entre le boîtier de l'accessoire et le bouton de la jauge de profondeur est égale à la profondeur du perçage.

Fonctionnement

⚠ **ATTENTION :**
- Suivez toujours les instructions fournies dans la section FONCTIONNEMENT du manuel d'instructions pour les marteaux-piqueurs Makita. Ne pas suivre le manuel d'instructions peut entraîner des blessures corporelles.

⚠ **AVERTISSEMENT :**
- Respectez toujours les lois, réglementations et ordonnances nationales en matière de travail avec des matériaux dangereux pour la santé.

Perçage

Lorsque vous percez dans le béton, tenez l'outil électrique fermement des deux mains afin que l'intégralité de la pointe de l'embout soit en contact étroit avec la surface en béton. Toute portion de l'embout éloignée de la surface en béton risque de diminuer la capacité de collecte de la poussière.

Battre les poussières sur le filtre (Fig. 18)

⚠ **ATTENTION :**
- Lorsque vous utilisez l'outil avec le dispositif de collecte des poussières, veillez à fixer le filtre au dispositif de collecte des poussières pour éviter l'inhalation de poussières.
- Avant d'utiliser le dispositif de collecte des poussières, assurez-vous que le filtre n'est pas endommagé. Autrement, il y a risque d'inhalation de poussières.
- Ne tournez pas le cadran sur le compartiment à poussières pendant que ce dernier est retiré du dispositif de collecte des poussières. Vous risqueriez d'inhaler des poussières.
- Éteignez toujours l'outil avant de tourner le cadran sur le compartiment à poussières. Vous risquez de perdre le contrôle de l'outil si vous tournez le cadran pendant que l'outil est en marche.

En battant les poussières sur le filtre à l'intérieur du compartiment à poussières, vous pouvez maintenir l'efficacité d'aspiration et jeter les poussières moins souvent.
Tournez le cadran trois fois sur le compartiment à poussières chaque fois que vous avez collecté 50 000 mm^3 de poussières ou lorsque vous sentez que l'efficacité d'aspiration a diminué.

NOTE :
- 50 000 mm^3 de poussières équivalent au perçage de 10 trous de ø10 mm d'une profondeur de 65 mm (14 trous de ø3/8″ d'une profondeur de 2″).

Fonction de retard de la mise hors tension
Après sa mise hors tension, le système d'aspiration des poussières tourne encore pendant quelques secondes pour recueillir la poussière restante dans le conduit du compartiment à poussières.

Vider le compartiment à poussières

NOTE :
- Une trop grande quantité de poussière dans le compartiment à poussières risque de réduire considérablement la capacité d'aspiration de la poussière. Par conséquent, nettoyez régulièrement le compartiment à poussières.

⚠ **ATTENTION :**
- Portez une protection pour les voies respiratoires lorsque vous videz le compartiment à poussières.
- Ne touchez pas la section du filtre lors de son nettoyage.
- N'utilisez pas de brosse ou d'aspirateur pour nettoyer la section du filtre. L'utilisation d'une brosse ou d'air comprimé peut endommager le filtre.

1. Avant de retirer le compartiment à poussières de l'accessoire, tenez l'outil électrique à la horizontale. **(Fig. 5)**
2. Appuyez sur le bouton de dégagement du compartiment à poussières et avec le bouton enfoncé, faites-le pivoter sur l'axe latéral inférieur.
3. Retirez le compartiment à poussières de l'accessoire. **(Fig. 6)**
4. Pour ouvrir le compartiment à poussières, soulevez légèrement le levier, puis faites pivoter la section transparente. **(Fig. 7)**
5. Videz le compartiment à poussières en tapotant légèrement dessus.
   Prenez garde de ne pas relâcher trop de poussière dans l'air.
6. Remettez le compartiment à poussières en place sur l'accessoire.

ENTRETIEN

⚠ **AVERTISSEMENT :**
- Assurez-vous toujours que l'outil est hors tension et la batterie retirée avant d'effectuer tout travail d'inspection ou d'entretien.

NOTE :
- **N'utilisez pas d'eau, d'huile, de graisse, de détergents ou de produits nettoyants.**
- N'utilisez pas d'essence, de benzène, de diluant, d'alcool ou produits similaires. Ils présentent un risque de décoloration, de déformation ou de fissuration.

Nettoyage de l'accessoire
Nettoyez l'accessoire uniquement avec un chiffon sec et une brosse sèche.
Portez une protection pour les voies respiratoires lors du nettoyage.

Remplacement du filtre

Vérifiez régulièrement que le filtre n'est pas endommagé et le cas échéant, remplacez l'ancien filtre par un neuf.
Pou remplacer le filtre, procédez comme il est indiqué ci-dessous. **(Fig. 8)**

1. Appuyez sur le bouton de dégagement du compartiment à poussières et avec le bouton enfoncé, faites-le pivoter sur l'axe latéral inférieur.
2. Retirez le compartiment à poussières de l'accessoire. **(Fig. 9)**
3. Soulevez le couvercle du filtre en faisant levier sur le compartiment à poussières avec un tournevis plat que vous insérerez dans la fente. **(Fig. 10)**
4. Retirez manuellement l'ancien filtre du compartiment à poussières. **(Fig. 11)**
5. Placez le filtre neuf sur l'emplacement d'origine. **(Fig. 12)**
6. Enclenchez le couvercle du filtre sur le compartiment à poussières. **(Fig. 13)**
7. Remettez le compartiment à poussières en place sur l'accessoire.

Remplacement du bouchon d'étanchéité

Remplacez le capuchon d'étanchéité à intervalle régulier, car un capuchon d'étanchéité usé ou endommagé pourrait avoir un impact sur la capacité d'aspiration.

1. Insérez un tournevis à lame plate, avec ses surfaces plates verticales, dans l'un des trous de dégagement sur les côtés de la tête de buse. Inclinez le tournevis à lame plate à un angle pour pincer et faire sortir le crochet cubique du capuchon d'étanchéité hors du réceptacle moulé. Puis, pelez les rebords en caoutchouc du capuchon d'étanchéité à l'écart des bords de l'ouverture de tête de buse. **(Fig. 14)**
2. Posez l'un des crochets cubiques comme un nouveau capuchon d'étanchéité dans le réceptacle moulé dans la tête de buse avec la surface encastrée du capuchon d'étanchéité orientée vers l'avant. **(Fig. 15)**
3. Placez l'autre crochet dans le réceptacle du côté opposé de la tête de buse tout en repositionnant le capuchon d'étanchéité pour qu'il s'ajuste avec précision à la tête de buse. **(Fig. 16)**
4. Déposez délicatement les rebords en caoutchouc du capuchon d'étanchéité sur les bords de l'ouverture de tête de buse, de bas en haut. **(Fig. 17)**

GUIDE DE DÉPANNAGE

Défaillance	Cause possible	Solution
Émission inhabituelle de poussière	Le compartiment à poussières est plein.	Vider le compartiment à poussières.
	Le bouchon d'étanchéité est usé ou abîmé.	Remplacer le bouchon d'étanchéité.

ACCESSOIRES EN OPTION

⚠ **ATTENTION :**

- Ces accessoires ou pièces complémentaires sont recommandés pour l'utilisation avec le système d'aspiration des poussières Makita spécifié dans ce manuel. L'utilisation de tout autre accessoire ou pièce complémentaire peut comporter un risque de blessure. N'utilisez les accessoires ou pièces complémentaires qu'aux fins pour lesquelles ils ont été conçus.

Si vous désirez obtenir plus de détails concernant ces accessoires, veuillez contacter votre centre de service après-vente Makita local.

- Compartiment à poussières (avec filtre)
- Filtre

NOTE :

- Il se peut que certains éléments de la liste soient compris dans l'emballage de l'outil en tant qu'accessoires standard. Ils peuvent varier d'un pays à l'autre.

Explicación de los dibujos

1 Interruptor de gatillo
2 Accesorio (Sistema de recolección de polvo)
3 Botón de liberación
4 Botón de ajuste de carrera
5 Botón de tope de profundidad
6 Carro del botón de tope de profundidad
7 Distancia (X) igual a la profundidad de perforación
8 Botón de liberación de la caja para polvo
9 Caja para polvo
10 Cubierta del filtro
11 Hendidura
12 Filtro
13 Tapa de sellado
14 Boquilla
15 Selector
16 Enganche cúbico
17 Orificio de liberación
18 Cabeza de la boquilla
19 Enganches cúbicos
20 Receptáculos
21 Superficie cóncava
22 Receptáculo
23 Cejas
24 Bordes de goma

Especificaciones

Modelo	DX06	DX07
Rendimiento de succión	350 l/min	
Peso neto	1,5 kg (3,2 lbs)	1,5 kg (3,3 lbs)
Tensión nominal	18 V	
Carrera de operación	96 mm MAX	
Broca de taladro de percusión apropiada	24 mm MAX	

- Debido a nuestro continuado programa de investigación y desarrollo, las especificaciones indicadas aquí están sujetas a cambio sin previo aviso.
- Las especificaciones y el cartucho de batería pueden variar de un país a otro.
- Peso, con el cartucho de batería, de acuerdo con el procedimiento EPTA 01/2003

Símbolos

A continuación se muestran los símbolos utilizados para el equipo. Asegúrese de que entiende sus significados antes de utilizar la herramienta.

- Preste cuidado y atención especiales.

- Lea el manual de instrucciones.

INSTRUCCIONES DE SEGURIDAD IMPORTANTES

⚠ **¡ADVERTENCIA! Lea todas las advertencias de seguridad y todas las instrucciones antes de utilizar el accesorio.** Si no sigue todas las advertencias e instrucciones podrá ocasionar una descarga eléctrica, un incendio y/o heridas graves.

Guarde todas las advertencias e instrucciones para futuras referencias.

1. **Utilice el accesorio de acuerdo con estas instrucciones.** La utilización del accesorio para operaciones distintas de las previstas podrá ponerle en una situación peligrosa.
2. **Mantenga a los niños y transeúntes alejados mientras utiliza una herramienta eléctrica.** Las distracciones le pueden hacer perder el control.
3. **Mantenga el área de trabajo limpia y bien iluminada.** Las áreas de trabajo atestadas u oscuras son una invitación a accidentes.
4. **Póngase siempre protección para los ojos y respiratoria.**

ANTES DE UTILIZAR

Instalación o desmontaje del sistema de recolección de polvo

⚠ **ADVERTENCIA:**

- **Asegúrese siempre de que la herramienta esté apagada y el cartucho de batería extraído antes de realizar cualquier trabajo en la herramienta.** Si no apaga la herramienta y desmonta el cartucho de batería podrá sufrir graves heridas personales a causa de un arranque accidental.
- Antes de instalar el sistema de recolección de polvo, asegúrese de que los puntos de fijación y la propia herramienta eléctrica, particularmente la interfaz eléctrica de la herramienta eléctrica, estén libres de polvo y materia extraña. Después de instalar el sistema de recolección de polvo, asegúrese también de que está instalado firmemente.

NOTA:
- Este sistema de recolección de polvo ha sido previsto para ser utilizado cuando se perfora en cemento solamente. No utilice nunca este sistema cuando perfore en metal o madera.
- Este sistema de recolección de polvo recoge un porcentaje significativo del polvo producido en el trabajo pero no todo el polvo.
- Vacíe la caja para polvo regularmente. Si no vacía la caja para polvo regularmente es posible que salga polvo.
- No utilice el sistema de recolección de polvo en operaciones de perforación con corona o cincelado.

Para instalar el sistema de recolección de polvo, siga el procedimiento de abajo.
1. Sujete la herramienta eléctrica de forma que el dedo(s) no apriete el interruptor de gatillo. **(Fig. 1)**
2. Alinee la interfaz del accesorio con la guía de la herramienta eléctrica y deslícela en la herramienta hasta que se bloquee con un sonido de chasquido doble.
3. Después de instalar el accesorio en la herramienta eléctrica, asegúrese de que está sujetado debidamente.

Para desmontar el sistema de recolección de polvo, siga el procedimiento de abajo.
1. Sujete la herramienta eléctrica de forma que el dedo(s) no apriete el interruptor de gatillo. **(Fig. 2)**
2. Presione el botón de liberación del accesorio y con el botón presionado retírelo de la herramienta eléctrica.

OPERACIÓN

⚠ **PRECAUCIÓN:**
- **No utilice la herramienta en condiciones húmedas tales como para trabajos en superficies de cemento y similares.**

Ajuste de la longitud de protuberancia de la punta

La protuberancia de la punta se puede ajustar de acuerdo con la longitud de su broca de taladro de percusión.
1. Sujete la herramienta eléctrica de forma que el dedo(s) no apriete el interruptor de gatillo. **(Fig. 3)**
2. PRECAUCIÓN: Cuando se presiona el botón de ajuste de carrera, se libera la sección telescópica y después ésta puede saltar hacia afuera hasta 100 mm debido a la presión del resorte. Póngase gafas de seguridad.
   Mantenga la punta de la barra del accesorio alejada de cualquier objeto teniendo en cuenta la distancia de salto hacia fuera y nunca apunte el accesorio hacia usted, hacia un transeúnte o hacia animales.
   Presione el botón de ajuste de carrera y manténgalo presionado.

NOTA:
- Antes de comenzar a oprimir el botón de ajuste de carrera, empuje la boquilla hacia adelante.

3. Presione la herramienta eléctrica con la broca de taladro de percusión instalada contra la pared hasta que la punta de la broca toque la pared.
4. Libere el botón de ajuste de carrera para bloquearlo.

Ajuste de la profundidad de perforación (tope de profundidad)

Si se requiere perforar los agujeros a una profundidad exacta, será necesario determinar la profundidad correcta perforando agujeros de prueba.
1. Sujete la herramienta eléctrica de forma que el dedo(s) no apriete el interruptor de gatillo. **(Fig. 4)**
2. Presione el botón de tope de profundidad y con el botón presionado deslice el carro del botón de bloqueo hasta la longitud deseada y libérelo.
   La distancia (X) entre el alojamiento del accesorio y el botón de tope de profundidad es igual a la profundidad de perforación.

Operación

⚠ **PRECAUCIÓN:**
- Siga siempre las instrucciones en OPERACIÓN del manual de instrucciones para los taladros de percusión de Makita. Si no observa las indicaciones del manual de instrucciones podrá sufrir heridas personales.

⚠ **ADVERTENCIA:**
- Siga siempre las leyes, reglamentos y ordenanzas nacionales relacionados con el trabajo con materiales peligrosos para la salud.

Perforación

Cuando perfore en cemento, sujete la herramienta eléctrica firmemente con ambas manos de manera que toda la parte superior de la boquilla se mantenga en estrecho contacto con la superficie del cemento. Cualquier parte de la boquilla que quede separada de la superficie de cemento podrá ocasionar una deficiente recogida de polvo.

Sacudir el polvo del filtro (Fig. 18)

⚠ **PRECAUCIÓN:**
- Cuando vaya a utilizar la herramienta con el sistema de recolección de polvo, asegúrese de colocar el filtro en el sistema de recolección de polvo para evitar la inhalación de polvo.
- Antes de utilizar el sistema de recolección de polvo, verifique que el filtro no esté dañado. El no hacerlo podría causar la inhalación de polvo.
- No gire el selector de la caja para polvo mientras la caja para polvo se extrae del sistema de recolección de polvo. De lo contrario puede ocasionarse la inhalación de polvo.
- Apague siempre la herramienta antes de girar el selector de la caja para polvo. Si se gira el selector mientras la herramienta está en funcionamiento, se puede ocasionar la pérdida del control de la herramienta.

Si se sacude el polvo del filtro en el interior de la caja para polvo, se puede mantener la eficiencia de aspiración y reducir además el número de veces que hay que desechar el polvo.
Gire tres veces el selector de la caja para polvo cada vez que se acumulen 50 000 mm^3 de polvo o cuando crea que el rendimiento de aspiración se ha reducido.

NOTA:
- 50 000 mm^3 de polvo equivalen a perforar 10 orificios de ø10 mm y 65 mm de profundidad (14 orificios de ø3/8″ y 2″ de profundidad).

Función de retardo del apagado
Después de apagar la herramienta, el sistema de recolección de polvo seguirá funcionando durante unos cuantos segundos más para recoger el polvo restante en el conducto de la caja para polvo.

Vaciado de la caja para polvo

NOTA:
- Un exceso de polvo en la caja para polvo resultará en una considerable pérdida de potencia de la extracción de polvo. Por consiguiente, limpie la caja para polvo regularmente.

⚠ **PRECAUCIÓN:**
- Póngase protección respiratoria cuando vacíe la caja para polvo.
- No toque la sección del filtro cuando la limpie.
- No utilice un cepillo ni un soplador de aire para limpiar la sección del filtro. La utilización de un cepillo o aire comprimido puede dañar el filtro.

1. Antes de desmontar la caja para polvo del accesorio, sujete la herramienta eléctrica horizontalmente. **(Fig. 5)**
2. Presione el botón de liberación de la caja para polvo y con el botón presionado hágala pivotar en el eje del lado inferior.
3. Desmonte la caja para polvo del accesorio. **(Fig. 6)**
4. Para abrir la caja para polvo, suba la palanca ligeramente y después haga pivotar la sección transparente. **(Fig. 7)**
5. Vacíe la caja para polvo golpeándola ligeramente.
   Tenga cuidado de no dejar salir demasiado polvo al aire.
6. Vuelva a montar la caja para polvo en su sitio en el accesorio.

MANTENIMIENTO

⚠ **ADVERTENCIA:**
- Asegúrese siempre de que la herramienta está apagada y el cartucho de batería desmontado antes de intentar realizar una inspección o mantenimiento.

NOTA:
- **No utilice agua, aceite, grasa, detergente ni productos de limpieza.**
- No utilice nunca gasolina, bencina, disolvente, alcohol o similares. Podría resultar en descolocación, deformación o grietas.

Limpieza del accesorio
Limpie el accesorio utilizando solamente un trapo seco y un cepillo seco.
Póngase protección respiratoria cuando haga la limpieza.

Reemplazo del filtro
Compruebe el filtro regularmente para ver si está dañado y si está dañado, reemplace el filtro viejo con uno nuevo.
Para reemplazar el filtro, siga el procedimiento de abajo. **(Fig. 8)**

1. Presione el botón de liberación de la caja para polvo y con el botón presionado pivótela en el eje del lado inferior.
2. Desmonte la caja para polvo del accesorio. **(Fig. 9)**
3. Haga palanca en la cubierta del filtro de la caja para polvo utilizando un destornillador de punta plana a insertar en la hendidura. **(Fig. 10)**
4. Extraiga el filtro viejo de la caja para polvo con la mano. **(Fig. 11)**

5. Ponga un filtro nuevo en la posición original. **(Fig. 12)**
6. Encaje la cubierta del filtro en la caja para polvo. **(Fig. 13)**
7. Vuelva a montar la caja para polvo en su sitio en el accesorio.

Reemplazo de la tapa de sellado

Reemplace un tapón sellador a intervalos regulares, ya que un tapón sellador desgastado o dañado puede afectar el desempeño de succión.

1. Inserte un destornillador de punta plana, con sus superficies planas verticales, dentro de uno de los orificios de liberación colocados a los lados de la cabeza de la boquilla. Incline el destornillador de punta plana en un ángulo para apretar y sacar el enganche cúbico del tapón sellador del receptáculo moldeado. Posteriormente, pele los bordes de goma del tapón sellador de las cejas de la abertura de la cabeza de la boquilla. **(Fig. 14)**
2. Coloque uno de los enganches cúbicos de un tapón sellador renovado en el receptáculo moldeado en la cabeza de la boquilla con una superficie cóncava del tapón sellador orientada hacia adelante. **(Fig. 15)**
3. Coloque el otro enganche dentro del receptáculo del lado opuesto de la cabeza de la boquilla, mientras vuelve a colocar el tapón sellador para que ajuste exacto con la cabeza de la boquilla. **(Fig. 16)**
4. Ponga con cuidado los bordes de goma del tapón sellador reposando sobre las cejas de la abertura de la cabeza de la boquilla, de la parte inferior a la parte superior. **(Fig. 17)**

SOLUCIÓN DE PROBLEMAS

Fallo	Causa posible	Remedio
Emisión de polvo inusual	La caja para polvo está llena.	Vacíe la caja para polvo.
	La tapa de sellado está desgastada o dañada.	Reemplace tapa de sellado.

ACCESORIOS OPCIONALES

⚠**PRECAUCIÓN:**

- Estos accesorios o acoplamientos están recomendados para utilizar con el sistema de recolección de polvo de Makita especificado en este manual. La utilización de cualquier otro accesorio o acoplamiento podrá suponer un riesgo de sufrir heridas personales. Utilice los accesorios o acoplamientos solamente para el propósito que han sido diseñados.

Si necesita cualquier tipo de asistencia para obtener más detalles en relación con estos accesorios, pregunte al centro de servicio Makita local.

- Caja para polvo (con filtro)
- Filtro

NOTA:

- Algunos elementos de la lista podrán estar incluidos en el paquete de la herramienta como accesorios estándar. Pueden variar de un país a otro.

⚠ **WARNING!**

- Some dust created by power hammering/drilling, and other construction activities contains chemicals known to cause cancer, birth defects or other reproductive harm. Some examples of these chemicals are:
  – lead from lead-based paints,
  – crystalline silica from bricks and cement and other masonry products.
- Your risk from these exposures varies, depending on how often you do this type of work. To reduce your exposure to these chemicals: work in a well ventilated area, and work with approved safety equipment, such as those dust masks that are specially designed to filter out microscopic particles.

⚠ **AVERTISSEMENT !**

- Certaines poussières générées par un martelage/perforage puissant et d'autres activités de construction contiennent des produits chimiques connus pour causer cancer, malformations congénitales et autres effets néfastes sur la fonction de reproduction. Voici quelques exemples de ces produits chimiques :
  – plomb des peintures à base de plomb,
  – silice cristallisée provenant de briques et de ciment, ainsi que d'autres produits de maçonnerie.
- Le risque présenté par l'exposition à ces produits varie en fonction de la fréquence de ce type de travail. Pour réduire l'exposition à ces produits chimiques : travaillez dans un endroit bien aéré et utilisez des équipements de sécurité approuvés comme les masques anti-poussière spécialement conçus pour filtrer les particules microscopiques.

⚠ **¡ADVERTENCIA!**

- Algunos de los polvos creados en la percusión/perforación con herramientas eléctricas, y otras actividades de la construcción, contienen productos químicos que se sabe ocasionan cáncer, defectos de nacimiento u otros peligros relacionados con la reproducción. Algunos ejemplos de estos productos químicos son:
  – plomo de pinturas a base de plomo,
  – sílice cristalino de ladrillos y cemento y otros productos de albañilería.
- El riesgo al que se expone variará, dependiendo de la frecuencia con la que realice este tipo de trabajo. Para reducir la exposición a estos productos químicos: trabaje en un área bien ventilada, y póngase el equipo de seguridad indicado, tal como esas máscaras contra el polvo que están especialmente diseñadas para filtrar partículas microscópicas.

Makita Corporation
3-11-8, Sumiyoshi-cho,
Anjo, Aichi 446-8502 Japan

885669A934

IDE

www.makita.com

DX06-1

makita

DX08
DX09

EN	Dust Collection System	Instruction Manual
FR	Système D'aspiration Des Poussières	Manuel d'instructions
DE	Staubabsaugung	Gebrauchsanleitung
IT	Sistema di raccolta polveri	Istruzioni per l'uso
NL	Stofopvangsysteem	Gebruiksaanwijzing
ES	Sistema de Recolección de Polvo	Manual de instrucciones
PT	SISTEMA DE COLETA DE PÓ	Manual de instruções
DA	Støvopsamlingssystem	Brugervejledning
EL	Σύστημα συλλογής σκόνης	Εγχειρίδιο οδηγιών
TR	Toz Toplama Sistemi	Kullanım Kılavuzu
SV	Dammuppsamlingssystem	Bruksanvisning
NO	Støvoppsamlingssystem	Bruksanvisning
FI	Pölynkeräysjärjestelmä	Käyttöohje
LV	Putekļu savākšanas sistēma	Lietošanas rokasgrāmata
LT	Dulkių surinkimo sistema	Naudojimo instrukcija
ET	Tolmukogumissüsteem	Kasutusjuhend
PL	System Zbierania Pyłu	Instrukcja obsługi
HU	Porgyűjtő rendszer	Használati útmutató
SK	Systém odsávania prachu	Návod na obsluhu
CS	Systém k odsávání prachu	Návod k použití
SL	Sistem za zbiranje prahu	Navodila za uporabo
SQ	Sistemi i pluhur-mbledhëses	Manual Udhëzimi
BG	Прахоуловителна система	Упътване за работа
HR	Sustav za skupljanje prašine	Upute za korištenje
MK	Систем за собирање прашина	Упатство за работа
SR	Систем за прикупљање прашине	Упутство за употребу
RO	Sistem de aspirare a prafului	Manual de instrucţiuni
UK	Пиловловлювальна система	Інструкція з експлуатації
RU	Система Пылеулавливания	Инструкция по эксплуатации
ZHCN	集尘系统	使用说明书
ZHTW	集塵裝置系統	使用說明書
KO	집진기	사용 설명서
ID	Sistem Pengumpul Debu	Buku Petunjuk
VI	Hệ Thống Hút Bụi	Hướng dẫn sử dụng
TH	ระบบดูดฝุ่น	คู่มือใช้งาน
FA	سیستم گردگیر	دفترچه راهنما
AR	نظام تجميع الغبار	دليل التعليمات

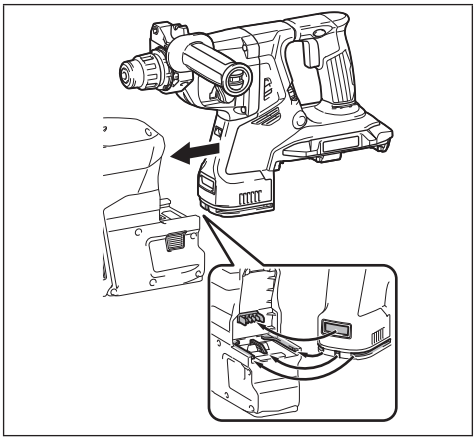

1

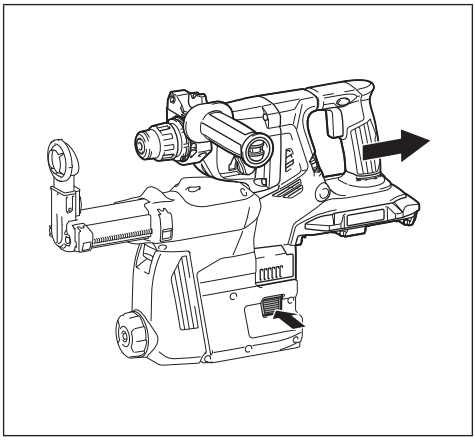

2

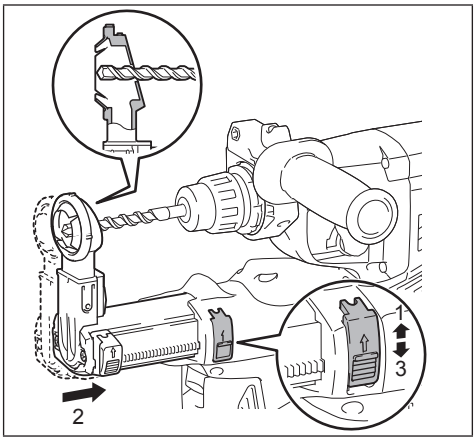

3

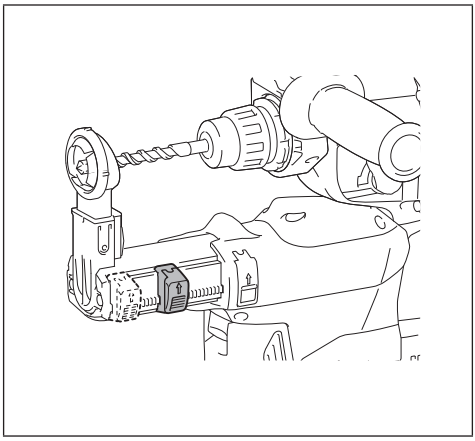

4

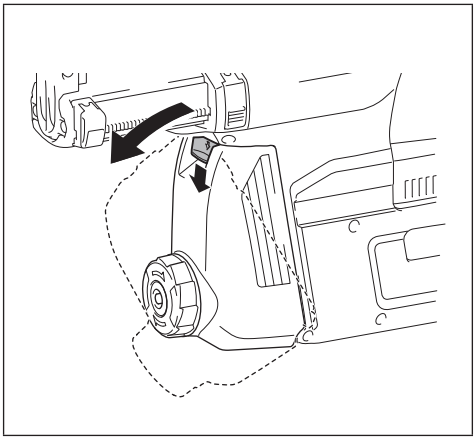

5

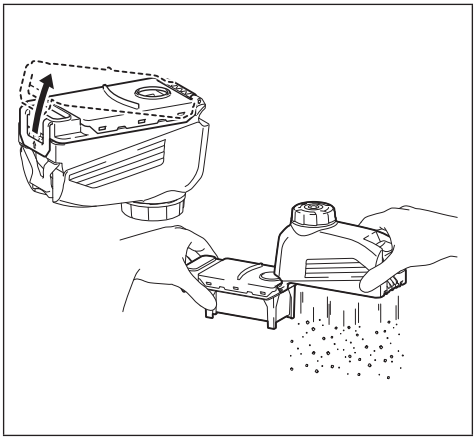

6

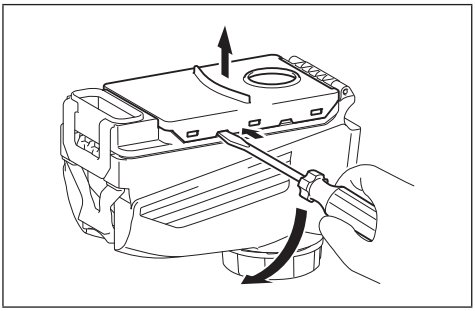

7

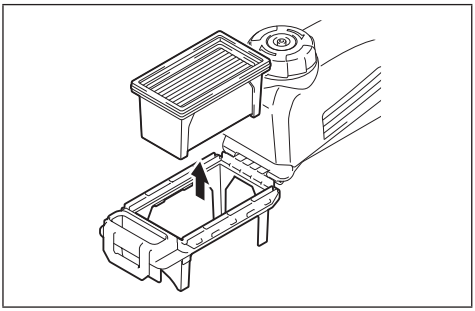

8

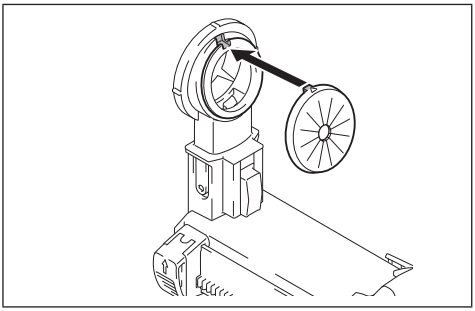

9

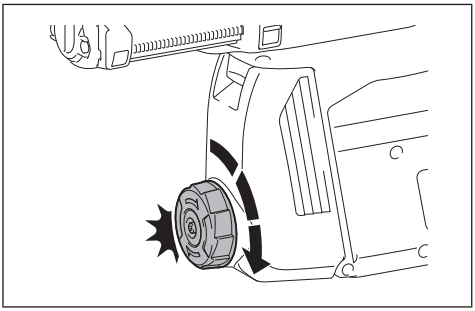

10

ENGLISH (Original instructions)

Be sure to read the instruction manual of the power tool before using the dust collection system with the power tool.

⚠ **CAUTION:**

- **Always be sure that the tool is switched off and battery cartridge is removed before carrying out any work on the tool.** Failure to do so may result in serious personal injury from accidental start-up.
- **Do not use the tool in wet conditions such as work on concrete surface and the similar.**
- **Do not point the nozzle at yourself or others when releasing the nozzle by pushing up the guide adjustment button.**
- **Always follow national laws, regulations and ordinance which prescribe working with materials hazardous to health.**
- **Wear respiratory protection when emptying the dust case.**

⚠ **NOTICE:**

- **Before installing the dust collection system, make sure that the attachment points and the power tool itself, particularly the electrical interface on the power tool, are free from dust and foreign matter. After installing the dust collection system, also make sure that it is securely installed.**
- **Do not touch the filter section when cleaning it.**
- **Do not use a brush or air duster to clean the filter section.** Using a brush or compressed air may damage the filter.

FRANÇAIS (Instructions originales)

Veillez à lire le manuel d'instructions de l'outil électrique avant d'utiliser le système d'aspiration des poussières avec l'outil.

⚠ **ATTENTION :**

- **Veillez à ce que l'outil soit hors tension et que la cartouche de batterie soit retirée avant d'effectuer tout travail sur l'outil.** La non-observation de cette règle peut entraîner une blessure grave en raison d'un démarrage accidentel.
- **N'utilisez pas l'outil dans des conditions humides, par exemple en travaillant sur une surface en béton ou une matière similaire.**
- **Ne dirigez pas la buse vers vous-même ou vers d'autres personnes lorsque vous la relâchez en appuyant sur le bouton de réglage du guide.**
- **Respectez toujours les lois, les règlementations et les décrets nationaux en vigueur en matière de travail avec des matières dangereuses pour la santé.**
- **Portez une protection respiratoire lorsque vous videz le logement à poussière.**

⚠ **REMARQUE :**

- **Avant d'installer le système d'aspiration des poussières, vérifiez que les points d'attache et l'outil électrique lui-même, notamment son interface électrique, soient exempts de poussières et de corps étrangers. Après avoir installé le système d'aspiration des poussières, vérifiez également qu'il est bien installé.**
- **Ne touchez pas la section filtre lorsque vous le nettoyez.**
- **N'utilisez pas une brosse ou un aspirateur pneumatique pour nettoyer la section filtre.** L'utilisation d'une brosse ou d'air comprimé peut endommager le filtre.

Informations spécifiques au pays

Uniquement En France

Points de collecte sur www.quefairedemesdechets.fr

DEUTSCH (Original-Anleitung)

Lesen Sie unbedingt die Gebrauchsanleitung des Elektrowerkzeugs durch, bevor Sie die Staubabsaugung mit dem Elektrowerkzeug benutzen.

⚠ **VORSICHT:**

- **Vergewissern Sie sich vor der Ausführung von Arbeiten am Werkzeug stets, dass das Werkzeug ausgeschaltet und der Akku abgenommen ist.** Anderenfalls kann es zu schweren Personenschäden durch versehentliches Anlaufen kommen.
- **Benutzen Sie das Werkzeug nicht bei nassen Verhältnissen, z. B. bei Arbeiten an Betonflächen o. Ä.**
- **Richten Sie die Düse nicht auf sich selbst oder andere Personen, wenn Sie die Düse durch Hochdrücken des Führungseinstellknopfes freigeben.**
- **Befolgen Sie stets die Gesetze, Vorschriften und Bestimmungen des jeweiligen Landes, die das Arbeiten mit gesundheitsschädlichen Materialien vorschreiben.**
- **Tragen Sie einen Atemschutz beim Entleeren des Staubsammelbehälters.**

⚠ **BEMERKUNG:**

- **Vergewissern Sie sich vor dem Anbringen der Staubabsaugung, dass die Befestigungspunkte und das Elektrowerkzeug selbst, insbesondere die elektrische Schnittstelle am Elektrowerkzeug, frei von Staub und Fremdkörpern sind. Stellen Sie außerdem nach der Montage der Staubabsaugung sicher, dass sie einwandfrei montiert ist.**
- **Vermeiden Sie eine Berührung des Filterteils beim Reinigen.**
- **Bürsten oder Druckluftreiniger sollten nicht zum Reinigen des Filterteils verwendet werden.** Bei Verwendung einer Bürste oder von Druckluft kann der Filter beschädigt werden.

ITALIANO (Istruzioni originali)

Accertarsi di leggere le istruzioni per l'uso dell'utensile elettrico, prima di utilizzare il sistema di raccolta polveri con l'utensile elettrico.

⚠ **ATTENZIONE:**

- **Accertarsi sempre che l'utensile sia spento e che la cartuccia della batteria sia stata rimossa, prima di eseguire qualsiasi intervento sull'utensile.** La mancata osservanza di questa indicazione potrebbe risultare in gravi lesioni personali dovute all'avvio accidentale.
- **Non utilizzare l'utensile in condizioni di bagnato, ad esempio per lavori su superfici in calcestruzzo e simili.**
- **Non puntare la bocchetta verso se stessi o altri quando si intende sganciare la bocchetta premendo verso l'alto il pulsante di regolazione della guida.**
- **Attenersi sempre alle leggi, alle normative e alle ordinanze nazionali che regolamentano il lavoro con materiali pericolosi per la salute.**
- **Indossare una protezione per la respirazione quando si intende svuotare il contenitore delle polveri.**

⚠ **AVVISO:**

- **Prima di installare il sistema di raccolta polveri, accertarsi che i punti di montaggio e l'utensile elettrico stesso, in particolare l'interfaccia elettrica sull'utensile elettrico, siano privi di polveri e corpi estranei. Dopo aver installato il sistema di raccolta polveri, accertarsi anche che sia installato saldamente.**
- **Non toccare la sezione del filtro quando si intende pulirlo.**
- **Non utilizzare una spazzola o una bomboletta di aria compressa per pulire la sezione del filtro.** L'utilizzo di una spazzola o di aria compressa potrebbe danneggiare il filtro.

NEDERLANDS (Originele instructies)

Zorg ervoor dat u de gebruiksaanwijzing van het elektrisch gereedschap hebt gelezen voordat u het stofopvangsysteem gebruikt met het elektrisch gereedschap.

⚠ **LET OP:**

- **Controleer altijd of het gereedschap is uitgeschakeld en de accu is verwijderd alvorens enige werkzaamheden aan het gereedschap te verrichten.** Als u dat niet doet, kan dat na per ongeluk inschakelen leiden tot ernstig persoonlijk letsel.
- **Gebruik het gereedschap niet onder natte omstandigheden, zoals werkzaamheden op betonnen oppervlakken en dergelijke.**
- **Richt het mondstuk niet op uzelf of anderen wanneer u het mondstuk losmaakt door de stelknop van de geleider omhoog te duwen.**
- **Houd u altijd aan de nationale wetgeving, regelgeving en verordeningen aangaande werkzaamheden met materialen die schadelijk zijn voor de gezondheid.**
- **Draag een ademhalingsapparaat wanneer u de stofdoos leeg maakt.**

⚠ **KENNISGEVING:**

- **Voordat u het stofopvangsysteem aanbrengt, controleert u of de bevestigingspunten en het elektrisch gereedschap zelf, met name de elektrische aansluiting op het elektrisch gereedschap, vrij zijn van stof en vreemde voorwerpen. Nadat het stofopvangsysteem is aangebracht, controleert u of het stevig is bevestigd.**
- **Raak het filter-gedeelte niet aan bij het reinigen.**
- **Gebruik geen borstel of persluchtpistool om het filter-gedeelte te reinigen.** Als u een borstel of perslucht gebruikt, kan het filter worden beschadigd.

ESPAÑOL (Instrucciones originales)

Asegúrese de leer el manual de instrucciones de la herramienta eléctrica antes de utilizar el sistema de recolección de polvo con la herramienta eléctrica.

⚠ **PRECAUCIÓN:**

- **Asegúrese siempre de que la herramienta está apagada y el cartucho de batería retirado antes de realizar cualquier trabajo en la herramienta.** No hacerlo puede resultar en heridas personales graves a causa de una puesta en marcha accidental.
- **No utilice la herramienta en condiciones que se pueda mojar tales como en trabajos en superficies de hormigón y similares.**
- **No apunte con la boquilla hacia usted u otros cuando libere la boquilla empujando hacia arriba el botón de ajuste de la guía.**
- **Siga siempre las leyes, reglamentos y ordenanzas nacionales que establecen cómo trabajar con materiales peligrosos para la salud.**
- **Póngase protección respiratoria cuando vacíe la caja de polvo.**

⚠ **AVISO:**

- **Antes de instalar el sistema de recolección de polvo, asegúrese de que los puntos de sujeción y la propia herramienta eléctrica, particularmente la interfaz eléctrica de la herramienta eléctrica, están libres de polvo y materia extraña. Después de instalar el sistema de recolección de polvo, asegúrese también de que este está instalado firmemente.**
- **No toque la sección del filtro cuando lo esté limpiando.**
- **No utilice un cepillo o soplador para limpiar la sección del filtro.** La utilización de un cepillo o aire comprimido puede dañar el filtro.

PORTUGUÊS (Instruções originais)

Certifique-se de que lê o manual de instruções da ferramenta elétrica antes de utilizar o sistema de coleta de pó com a ferramenta elétrica.

⚠ **PRECAUÇÃO:**

- **Assegure sempre que a ferramenta é desligada e que a bateria é removida antes de realizar qualquer trabalho na ferramenta.** Caso contrário, podem resultar lesões físicas graves decorrentes do arranque acidental.
- **Não utilize a ferramenta em condições húmidas, tais como trabalhos em superfície de betão e similar.**
- **Não aponte o bocal para si próprio ou para outras pessoas quando soltar o bocal ao empurrar o botão de ajuste da guia para cima.**
- **Siga sempre as leis nacionais, os regulamentos e as regras que prescrevam o trabalho com materiais prejudiciais à saúde.**
- **Use proteção respiratória quando esvaziar a caixa do pó.**

⚠ **OBSERVAÇÃO:**

- **Antes de instalar o sistema de coleta de pó, certifique-se de que os pontos de fixação e a ferramenta elétrica em si, particularmente a interface elétrica na ferramenta elétrica, estão isentos de pó e de materiais estranhos. Após instalar o sistema de coleta de pó, certifique-se também de que está instalado em segurança.**
- **Não toque na secção do filtro quando limpá-lo.**
- **Não utilize uma escova ou aspirador para limpar a secção do filtro.** O uso de uma escova ou de ar comprimido pode danificar o filtro.

DANSK (Originale instruktioner)

Sørg for at læse brugervejledningen til maskinen, før du anvender støvopsamlingssystemet sammen med maskinen.

⚠ **FORSIGTIG:**

- **Sørg altid for, at der er slukket for maskinen, og at akkuen er fjernet, før der foretages nogen form for arbejde på maskinen.** Hvis dette ikke gøres, kan det medføre alvorlig personskade på grund af utilsigtet start.
- **Undlad at bruge maskinen under våde forhold som f.eks. arbejde på betonoverflader og lignende.**
- **Undlad at rette dysen mod dig selv eller andre, når du frigør dysen ved at skubbe styrjusteringsknappen op.**
- **Overhold altid nationale love, regler og bekendtgørelser, der omhandler arbejde med sundhedsskadelige materialer.**
- **Bær åndedrætsværn, når støvbakken tømmes.**

⚠ **BEMÆRKNING:**

- **Før støvopsamlingssystemet monteres, skal du sikre dig, at monteringspunkterne og selve maskinen, især det elektriske stik på maskinen, er fri for støv og fremmedlegemer. Efter monteringen af støvopsamlingssystemet skal du også sikre dig, at det er monteret forsvarligt.**
- **Undlad at berøre filtersektionen, når den rengøres.**
- **Brug ikke en børste eller luftblæser til at rengøre filtersektionen.** Brug af en børste eller komprimeret luft kan beskadige filteret.

ΕΛΛΗΝΙΚΑ (Πρωτότυπες οδηγίες)

Βεβαιωθείτε να διαβάσετε το εγχειρίδιο οδηγιών του ηλεκτρικού εργαλείου πριν χρησιμοποιήσετε το σύστημα συλλογής σκόνης με το ηλεκτρικό εργαλείο.

⚠ **ΠΡΟΣΟΧΗ:**

- **Να βεβαιώνεστε πάντα ότι έχετε σβήσει το εργαλείο και έχετε βγάλει την κασέτα μπαταριών πριν εκτελέσετε οποιαδήποτε εργασία σε αυτό.** Αν δεν το κάνετε αυτό, μπορεί να προκληθεί σοβαρός προσωπικός τραυματισμός από την τυχαία εκκίνηση.
- **Μη χρησιμοποιείτε το εργαλείο σε υγρές συνθήκες, όπως κατά την εκτέλεση εργασιών σε επιφάνεια τσιμέντου και παρόμοιες συνθήκες.**
- **Μη στρέφετε το ακροφύσιο προς το μέρος σας ή προς άλλους όταν απελευθερώνετε το ακροφύσιο πατώντας το κουμπί ρύθμισης οδηγού προς τα πάνω.**
- **Να τηρείτε πάντα τους εθνικούς νόμους, κανονισμούς και κανόνες που αναφέρονται στην εργασία με υλικά που είναι επικίνδυνα για την υγεία.**
- **Να φοράτε αναπνευστική προστασία όταν αδειάζετε τη θήκη σκόνης.**

⚠ **ΕΙΔΟΠΟΙΗΣΗ:**

- **Πριν την τοποθέτηση του συστήματος συλλογής σκόνης, βεβαιωθείτε ότι τα σημεία σύνδεσης και το ίδιο το ηλεκτρικό εργαλείο, ιδιαίτερα η ηλεκτρική διεπαφή του ηλεκτρικού εργαλείου, είναι καθαρά από σκόνη και ξένα σώματα. Μετά την τοποθέτηση του συστήματος συλλογής σκόνης, βεβαιωθείτε επίσης ότι έχει τοποθετηθεί με ασφάλεια.**
- **Μην αγγίζετε το τμήμα του φίλτρου όταν το καθαρίζετε.**
- **Μη χρησιμοποιείτε βούρτσα ή φυσητήρα αέρα για να καθαρίσετε το τμήμα του φίλτρου.** Η χρήση βούρτσας ή πεπιεσμένου αέρα μπορεί να προκαλέσει βλάβη στο φίλτρο.

TÜRKÇE (Orijinal kılavuz)

Toz toplama sistemini elektrikli aletle kullanmadan önce elektrikli aletin kullanım kılavuzunu okuduğunuzdan emin olun.

⚠ **DİKKAT:**

- **Alet üzerinde herhangi bir çalışma yapmadan önce aletin kapalı olduğundan ve batarya kartuşunun çıkartılmış olduğundan emin olun.** Bunun yapılmaması, kazara çalıştırmadan kaynaklanan ciddi kişisel yaralanmalara neden olabilir.
- **Aleti ıslak koşullarda kullanmayın (örneğin beton veya benzeri yüzeylerde kullanırken).**
- **Kılavuz ayarlama düğmesini yukarı doğru iterken nozılı serbest bıraktığınızda nozılı kendinize veya başkalarına doğrultmayın.**
- **Sağlığa zararlı malzemelerle çalışma kurallarını belirleyen ulusal kanunlara, düzenlemelere ve tüzüklere daima uyun.**
- **Toz kabını boşaltırken solunum koruma tertibatı kullanın.**

⚠ **ÖNEMLI NOT:**

- **Toz toplama sisteminin montajını yapmadan önce, bağlantı noktalarının ve elektrikli aletin kendisinin, özellikle de elektrikli aletin üzerindeki elektriksel teçhizatın üzerinde toz ve yabancı maddeler bulunmadığından emin olun. Toz toplama sisteminin montajını yaptıktan sonra, sağlam bir şekilde monte edilip edilmediğini kontrol edin.**
- **Temizleme sırasında filtre kısmına dokunmayın.**
- **Filtre kısmını temizlemek için fırça ya da toz temizleyici hava spreyi kullanmayın.** Fırça ya da toz temizleyici hava spreyi kullanılması filtreye zarar verebilir.

SVENSKA (Ursprunglig bruksanvisning)

Läs noggrant igenom bruksanvisningen till verktyget innan du börjar använda dammuppsamlingssystemet tillsammans med verktyget.

⚠ **VAR FÖRSIKTIG!**

- **Kontrollera alltid att verktyget är avstängt och batterikassetten avtagen innan du utför någon form av arbete på verktyget.** Annars finns det risk för allvarliga personskador om verktyget skulle råka starta av misstag.
- **Använd inte verktyget under blöta förhållanden, som t.ex. för arbete på betongytor och liknande.**
- **Rikta aldrig munstycket mot dig själv eller någon annan när du frigör munstycket genom att trycka upp guidejusterknappen.**
- **Följ alltid gällande lagar, förordningar och regler angående arbete med hälsofarliga ämnen.**
- **Bär andningsskydd när du tömmer dammboxen.**

⚠ **OBSERVERA:**

- **Kontrollera innan du installerar dammuppsamlingssystemet att monteringspunkterna och själva verktyget, i synnerhet det elektriska gränssnittet på verktyget, är fria från damm och främmande föremål. Kontrollera även efter installationen att dammuppsamlingssystemet sitter ordentligt fast.**
- **Undvik att röra vid filterdelen när den ska rengöras.**
- **Använd inte borstar eller tryckluft för att rengöra filterdelen.** Användning av borstar eller tryckluft kan skada filtret.

NORSK (Originalinstruksjoner)

Pass på å lese bruksanvisningen for elektroverktøyet før du bruker støvoppsamlingssystemet sammen med elektroverktøyet.

⚠ **FORSIKTIG:**

- **Kontroller alltid at verktøyet er slått av og at batteriet er fjernet før det utføres arbeid på verktøyet.** Hvis dette ikke følges, kan det forekomme alvorlig personskade på grunn av utilsiktet oppstart.
- **Ikke bruk verktøyet i våte omgivelser, for eksempel til arbeid på betongflater og lignende.**
- **Ikke vend dysen mot deg selv eller andre når du avsikrer dysen ved å skyve styrejusteringsknappen oppover.**
- **Følg alltid nasjonale lover, forskrifter og ordinanser som regulerer arbeid med helsefarlige materialer.**
- **Bruk åndedrettsvern når støvbeholderen tømmes.**

⚠ **MERKNAD:**

- **Kontroller før montering av støvoppsamlingssystemet at festepunktene og selve elektroverktøyet, spesielt det elektriske kontaktpunktet på elektroverktøyet, er uten støv og fremmedlegemer. Kontroller også at støvoppsamlingssystemet er godt festet etter at det er montert.**
- **Ikke rør filterdelen når den rengjøres.**
- **Ikke bruk en børste eller blåseanordning til rengjøring av filterdelen.** Børste eller trykkluft kan skade filteret.

SUOMI (Alkuperäiset ohjeet)

Muista lukea sähkötyökalun käyttöohje ennen kuin käytät pölynkeräysjärjestelmää sähkötyökalun kanssa.

⚠ **HUOMIO:**

- **Varmista aina, että työkalu on pois päältä ja akku on irrotettu ennen minkäänlaisten huoltotoimenpiteiden tekemistä työkalulle.** Tämän noudattamatta jättäminen voi johtaa vakavaan henkilövahinkoon tahattoman käynnistymisen takia.
- **Älä käytä työkalua märissä olosuhteissa, kuten työskentele betonipinnalla tai vastaavalla.**
- **Älä suuntaa suutinta itseesi tai muihin, kun vapautat suuttimen painamalla ohjaimen säätöpainiketta.**
- **Noudata aina paikallisia lakeja, säännöksiä ja määräyksiä, jotka koskevat työskentelyä terveydelle vaarallisten materiaalien kanssa.**
- **Käytä aina hengityssuojainta, kun tyhjennät pölylaatikon.**

⚠ **HUOMAUTUS:**

- **Varmista ennen pölynkeräysjärjestelmän asentamista, että kiinnityskohdissa ja itse työkalussa, erityisesti työkalun sähköliitännässä, ei ole pölyä tai vieraita aineita. Varmista myös pölynkeräysjärjestelmän asentamisen jälkeen, että se on kunnolla asennettu.**
- **Älä koske suodatinosaan, kun puhdistat sitä.**
- **Älä käytä suodatinosan puhdistamiseen harjaa tai ilmapuhallinta.** Harjan tai paineilman käyttäminen voi vaurioittaa suodatinta.

LATVIEŠU (Tulkojums no oriģinālvalodas)

Pirms putekļu savākšanas sistēmas lietošanas savienojumā ar elektroinstrumentu vispirms jāizlasa elektroinstrumenta lietošanas rokasgrāmata.

⚠ **UZMANĪBU!**

- **Pirms darba veikšanas ar instrumentu vienmēr pārliecinieties, vai tas ir izslēgts un vai akumulators ir izņemts.** Pretējā gadījumā instruments var nejauši sākt darboties un izraisīt smagus ievainojumus.
- **Nelietojiet instrumentu mitros apstākļos, strādājot uz betona virsmas un tamlīdzīgi.**
- **Nevērsiet sprauslu pret sevi vai citām personām, kad atbrīvojat sprauslu, nospiežot vadīklas regulēšanas pogu.**
- **Jāievēro visi valsts normatīvie akti un noteikumi, kas reglamentē darbu ar veselībai kaitīgiem materiāliem.**
- **Iztukšojot putekļu rezervuāru, valkājiet elpceļu aizsargu.**

⚠ **IEVĒRĪBAI:**

- **Pirms putekļu savākšanas sistēmas uzstādīšanas pārbaudiet, vai putekļi un svešķermeņi neatrodas ne uz palīgierīces stiprinājuma vietām, ne arī uz elektroinstrumenta virsmas, īpaši elektriskās saskarnes. Pēc putekļu savākšanas sistēmas uzstādīšanas pārbaudiet arī to, vai tā ir cieši nostiprināta.**
- **Tīrot filtru, nepieskarieties tam.**
- **Filtra tīrīšanai neizmantojiet suku vai saspiestā gaisa baloniņu.** Pretējā gadījumā filtru var sabojāt.

LIETUVIŲ KALBA (Originalios instrukcijos vertimas)

Prieš pradėdami naudoti dulkių surinkimo sistemą su elektriniu įrankiu, būtinai perskaitykite šio naudojimo instrukciją.

⚠ **ATSARGIAI!**

- **Prieš pradėdami vykdyti bet kokius darbus su įrankiu, pasirūpinkite, kad jis būtų išjungtas, o akumuliatorius – išimtas.** Kitaip galima sunkiai susižaloti, netyčia įjungus įrenginį.
- **Nenaudokite įrankio drėgnoje aplinkoje, pvz., betono paviršiuje ir pan.**
- **Išleisdami antgalį, spausdami kreiptuvo reguliavimo mygtuką, nenukreipkite antgalio į save ar kitus asmenis.**
- **Visada laikykitės nacionalinių įstatymų, reglamentų ir taisyklių, nurodančių, kaip dirbti su sveikatai pavojingomis medžiagomis.**
- **Tuštindami dulkių korpusą, dėvėkite kvėpavimo apsaugos priemones.**

⚠ **DĖMESIO:**

- **Prieš įrengdami dulkių surinkimo sistemą, pasirūpinkite, kad ant prijungimo taškų ir paties elektrinio įrankio (ypač – jo elektros sąsajos) nebūtų dulkių ir pašalinių medžiagų. Įrengę dulkių surinkimo sistemą, patikrinkite, ar ji tvirtai sumontuota.**
- **Valydami filtro skyrių, jo nepalieskite.**
- **Filtro skyriaus nevalykite šepečiu arba oro srove.** Šepetys arba suslėgtasis oras gali apgadinti filtrą.

EESTI (Originaaljuhend)

Enne tolmukogumissüsteemi kasutamist koos mootortööriistaga lugege kindlasti läbi mootortööriista kasutusjuhend.

⚠ **ETTEVAATUST!**

- **Veenduge alati enne tööriistaga seonduvate toimingute alustamist, et tööriist on välja lülitatud ja akukassett eemaldatud.** Vastasel juhul riskite soovimatust käivitamisest põhjustatud raskete kehavigastustega.
- **Ärge kasutage tööriista märgades oludes, kui töötate nt betoonil vms pinnal.**
- **Ärge suunake otsakut enda ega teiste suunas, kui seda juhiku seadistusnuppu üles lükates vabastate.**
- **Järgige alati riiklikke seadusi, õigusnorme ja määrusi, millega reguleeritakse tervistkahjustavate materjalidega töötamist.**
- **Kasutage tolmukoguri tühjendamise ajal hingamisteede kaitsevahendeid.**

⚠ **PANGE TÄHELE:**

- **Veenduge enne tolmukogumissüsteemi paigaldamist, et mootortööriista ühenduspunktid ja tööriist ise (eriti mootortööriista elektriliides) on puhtad tolmust ja muust prahist. Veenduge pärast tolmukogumissüsteemi paigaldamist, et see on kindlalt ühendatud.**
- **Vältige filtriosa puhastamise ajal selle puudutamist.**
- **Ärge kasutage filtriosa puhastamiseks harja ega suruõhku.** Harja või suruõhku kaustades võite filtrit kahjustada.

POLSKI (Oryginalna instrukcja)

Przed przystąpieniem do użytkowania systemu zbierania pyłu razem z elektronarzędziem należy koniecznie przeczytać instrukcję obsługi danego elektronarzędzia.

⚠ **OSTROŻNIE:**

- **Przed przystąpieniem do jakichkolwiek czynności związanych z obsługą narzędzia należy koniecznie upewnić się, że narzędzie jest wyłączone, a akumulator został odłączony.** Zignorowanie tego zalecenia grozi poważnymi obrażeniami ciała w razie przypadkowego uruchomienia.
- **Nie używać narzędzia w warunkach dużej wilgotności, na przykład do prac na powierzchniach betonowych lub im podobnych.**
- **Dyszy otwieranej naciśnięciem przycisku regulacji prowadnicy nie wolno kierować na siebie lub inne osoby.**
- **Zawsze należy przestrzegać krajowych przepisów ustawowych, wykonawczych i zarządzeń, które określają zasady pracy z materiałami niebezpiecznymi dla zdrowia.**
- **Podczas opróżniania pojemnika na pył stosować ochronę dróg oddechowych.**

⚠ **PRZESTROGA:**

- **Przed zainstalowaniem systemu zbierania pyłu, należy upewnić się, że w miejscach mocowania i na samym elektronarzędziu, zwłaszcza na przyłączu elektrycznym elektronarzędzia nie ma kurzu i ciał obcych. Po zamontowaniu systemu zbierania pyłu należy również upewnić się, że system został prawidłowo zainstalowany.**
- **Podczas czyszczenia nie należy dotykać sekcji filtra.**
- **Do czyszczenia sekcji filtra nie wolno używać szczoteczki ani rozpylacza ze sprężonym powietrzem.** Używanie szczoteczki lub rozpylacza ze sprężonym powietrzem grozi uszkodzeniem filtra.

MAGYAR (Eredeti útmutató)

Mielőtt a porgyűjtő rendszert az elektromos szerszámgéppel használná, olvassa el az elektromos szerszámgép használati útmutatóját.

⚠ **FIGYELEM!**

- **Mielőtt bármilyen munkát végezne a szerszámon, mindig bizonyosodjon meg arról, hogy a szerszám ki van kapcsolva, és az akkumulátorkazetta ki van véve.** Ennek elmulasztása esetén a gép véletlenül elindulhat, ami súlyos személyi sérülést okozhat.
- **Ne használja a szerszámot nedves körülmények között, például nedves beton- vagy hasonló felületen.**
- **A szívófejet ne irányítsa önmaga vagy mások felé, amikor a vezetőállító gombot felnyomja a fej kioldásához.**
- **Mindig tartsa be az egészségre ártalmas anyagokkal történő munkavégzésre vonatkozó helyi előírásokat, szabályokat és rendeleteket.**
- **A porgyűjtő kiürítésekor viseljen légzésvédelmi egyéni védőeszközt.**

⚠ **MEGJEGYZÉS:**

- **A porgyűjtő rendszer felszerelése előtt ellenőrizze, hogy a csatlakoztatási pontok és maga az elektromos szerszámgép, különösen annak elektromos csatlakozási felülete portól és szennyeződéstől mentes-e. A porgyűjtő rendszer felszerelése után ellenőrizze azt is, hogy biztosan van-e rögzítve.**
- **Tisztítás közben ne érjen a szűrőrészhez.**
- **Ne használjon kefét vagy légfúvót a szűrőrész tisztításához.** Kefe vagy sűrített levegő alkalmazása károsíthatja a szűrőt.

SLOVENSKY (Pôvodný návod)

Pred použitím systému odsávania prachu s elektrickým náradím si nezabudnite prečítať návod na obsluhu elektrického náradia.

⚠ **POZOR:**

- **Pred vykonávaním akejkoľvek práce na náradí sa vždy uistite, že je náradie vypnuté a akumulátor vybratý.** V opačnom prípade môže dôjsť k vážnemu zraneniu osôb v dôsledku náhodného spustenia zariadenia.
- **Nepoužívajte náradie vo vlhkom prostredí, ako je napríklad práca na betónovom povrchu a podobne.**
- **Pri uvoľňovaní dýzy potláčaním tlačidla nastavenia vodiaceho prvku nahor nemierte dýzou na seba ani na ostatných.**
- **Vždy dodržiavajte štátne zákony, predpisy a nariadenia, ktoré stanovujú spôsob práce s materiálmi nebezpečnými pre zdravie.**
- **Pri vyprázdňovaní nádoby na prach používajte ochranu dýchacieho ústrojenstva.**

⚠ **UPOZORNENIE:**

- **Pred inštaláciou systému odsávania prachu sa uistite, že sa na pripojovacích bodoch a samotnom elektrickom náradí, obzvlášť na elektrickom rozhraní náradia, nenachádza žiadny prach ani cudzia látka. Po inštalácii systému odsávania prachu sa tiež uistite, že je systém bezpečne nainštalovaný.**
- **Pri čistení sa nedotýkajte časti s filtrom.**
- **Na čistenie časti s filtrom nepoužívajte kefu ani sprej so stlačeným vzduchom.** Použitie kefy alebo stlačeného vzduchu môže poškodiť filter.

ČESKY (Původní návod)

Před použitím systému k odsávání prachu s elektrickým nářadím si nezapomeňte přečíst návod k obsluze k nářadí.

⚠ **UPOZORNĚNÍ:**

- **Než začnete s nástrojem provádět jakékoli práce, vždy se přesvědčte, že je vypnutý a má vyjmutý akumulátor.** Pokud tak neučiníte, může dojít k závažnému poranění způsobenému náhodným spuštěním.
- **Nástroj nepoužívejte ve vlhkém prostředí, například při práci na betonové podlaze apod.**
- **Při uvolňování trysky tlačítkem k seřízení vodítka nemiřte tryskou na sebe ani na jiné osoby.**
- **Vždy dodržujte celostátní zákony, předpisy a vyhlášky, které stanovují postupy při práci s nebezpečnými materiály.**
- **Při vyprazdňování zásobníku na prach noste pomůcky na ochranu dýchacích cest.**

⚠ **UPOZORNĚNÍ:**

- **Před instalací systému k odsávání prachu, se ujistěte, že připevňovací body a elektrické nářadí, především jeho elektrické rozhraní, je bez prachu a bez cizích částic. Po nainstalování systému k odsávání prachu se ujistěte, že je bezpečně nainstalován.**
- **Při čištění se nedotýkejte sekce filtru.**
- **K čištění sekce filtru nepoužívejte štětec ani stlačený vzduch.** Štětec nebo stlačený vzduch může filtr poškodit.

SLOVENSKO (Prevod originalnih navodil)

Pred uporabo sistema za zbiranje prahu z električnim orodjem preberite navodila za uporabo električnega orodja.

⚠ **POZOR:**

- **Vedno preverite, ali je orodje izključeno in akumulatorski vložek odstranjen, preden začnete s kakršnimi koli deli na orodju.** Če tega ne upoštevate, lahko pride do resnih telesnih poškodb zaradi nezgodnega zagona.
- **Orodja ne uporabljati v vlažnih pogojih, kot je npr. za delo na betonski površini in podobno.**
- **Pri sproščanju šobe s pritiskom na nastavitveni gumb pazite, da šobe ne boste usmerili vase ali v druge.**
- **Vedno upoštevajte nacionalne zakone, predpise in navodila, ki veljajo za delo z zdravju nevarnimi materiali.**
- **Pri praznjenju posode za prah nosite dihalno zaščito.**

⚠ **OPOMIN:**

- **Pred namestitvijo sistema za zbiranje prahu se prepričajte, da na pritrdilnih točkah in električnem orodju samem, predvsem električnem vmesniku na orodju, ni prahu ali tujkov. Ko namestite sistem za zbiranje prahu, se vedno prepričajte, ali je varno nameščen.**
- **Pri čiščenju filtrirnega dela pazite, da se tega ne dotaknete.**
- **Filtrirnega dela ne čistite s krtačo ali sesalnikom za prah.** Krtača ali stisnjen zrak lahko poškodujeta filter.

SHQIP (Udhëzimet origjinale)

Sigurohuni të keni lexuar manualin e udhëzimit të veglës elektrike para përdorimit të sistemit të pluhur-mbledhëses me veglën elektrike.

⚠ **KUJDES:**

- **Gjithmonë sigurohuni që vegla është fikur dhe fisheku i baterisë është hequr para se të kryeni ndonjë veprim në vegël.** Në rast se nuk veproni kështu, ndezja aksidentale mund të shkaktojë lëndime të rënda personale.
- **Mos e përdorni veglën në kushte me lagështi, si përdorimi në sipërfaqe betoni dhe vende të ngjashme.**
- **Mos e drejtoni grykën nga vetja ose të tjerët kur e hiqni atë, duke shtypur butonin e rregullimit të udhëzuesit.**
- **Gjithmonë respektoni ligjet kombëtare, rregulloret dhe dekretet që përcaktojnë punën me materiale të rrezikshme për shëndetin.**
- **Përdorni pajisje mbrojtëse të frymëmarrjes gjatë pastrimit të enës së pluhurit.**

⚠ **NJOFTIM:**

- **Para se të montoni sistemin e pluhur-mbledhëses, sigurohuni që kunjat montuese dhe vetë vegla elektrike, veçanërisht ndërfaqja elektrike në veglën elektrike, të mos jetë me pluhur dhe mbetje të jashtme. Pas montimit të sistemit të pluhur-mbledhëses, sigurohuni gjithashtu që është montuar në mënyrë të sigurt.**
- **Mos e prekni njësinë e filtrit kur jeni duke e pastruar atë.**
- **Mos përdorni furçe ose fshirëse pluhuri me ajër për pastrimin e njësisë së filtrit.** Përdorimi i furçës ose ajrit të kompresuar e dëmton filtrin.

БЪЛГАРСКИ (Оригинални инструкции)

Моля, прочетете ръководството за експлоатация на електрическия уред, преди да използвате прахоуловителната система с него.

⚠ **ВНИМАНИЕ:**

- **Винаги проверявайте дали уредът е изключен и батерията е извадена, преди да извършите каквито и да е действия по уреда.** Пропускане на това може да доведе до сериозни наранявания поради случайно стартиране.
- **Не използвайте уреда във влажна среда, например при работа на бетонна или подобна повърхност.**
- **Не насочвайте дюзата към себе си или други, когато освобождавате дюзата, като натискате бутона за регулиране на водача.**
- **Винаги спазвайте националното законодателство и разпоредби за работа с опасни за здравето материали.**
- **Когато изпразвате контейнера за прах, носете предпазни средства за дихателната система.**

⚠ **БЕЛЕЖКА:**

- **Преди да монтирате прахоуловителната система се уверете, че точките за закрепване и самият електрически инструмент, особено електрическият му интерфейс, са чисти, без прах и друго замърсяване. След като инсталирате прахоуловителната система, проверете дали е монтирана здраво.**
- **Не докосвайте отделението на филтъра, докато го почиствате.**
- **Не използвайте четка или прахосмукачка за почистване на отделението на филтъра.** Използването на четка или въздух под налягане може да повреди филтъра.

HRVATSKI (Originalne upute)

Pažljivo pročitajte upute za korištenje električnog alata prije korištenja sustava za skupljanje prašine s alatom.

⚠ **OPREZ:**

- **Uvijek pazite da je alat isključen i da je akumulator uklonjen prije bilo kakvog rada na alatu.** Ako se ne pridržavate upozorenja, može doći do ozbiljnih ozljeda uzrokovanih slučajnim pokretanjem.
- **Ne koristite alat u vlažnim uvjetima kao što su rad na površini betona i slično.**
- **Ne upirite mlaznicu prema sebi ili drugima pri otpuštanju mlaznice pritiskanjem tipke za podešavanje vodilice.**
- **Uvijek slijedite nacionalne zakone, uredbe i propise koji propisuju pravilno rukovanje materijalima opasnim po zdravlje.**
- **Koristite opremu za zaštitu organa za disanje pri pražnjenju spremnika za prašinu.**

⚠ **POZOR:**

- **Prije postavljanja sustava za skupljanje prašine, provjerite jesu li mjesta priključka, sam alat, te posebice sučelje električnog alata, čisti od prašine i prljavštine. Provjerite ispravnost instalacije nakon samog postavljanja sustava za skupljanje prašine.**
- **Ne dirajte filtar prilikom čišćenja.**
- **Ne koristite četku ili komprimirani zrak za čišćenje filtra.** Korištenje četke ili komprimiranog zraka može oštetiti filtar.

МАКЕДОНСКИ (Оригинални упатства)

Осигурете се дека сте го прочитале упатството за работа со електричниот алат пред да го употребувате системот за собирање прашина со електричниот алат.

⚠ **ВНИМАНИЕ:**

- **Секогаш осигурувајте се дека алатот е исклучен и батеријата извадена пред да вршите каква било работа на алатот.** Доколку не направите така може да настане сериозна лична повреда од несакано стартување.
- **Не користете го алатот во влажни услови како на пример за работа на бетонска површина и слично.**
- **Не насочувајте ја млазницата кон себеси или кон други кога ќе ја ослободите млазницата со притискање на копчето за прилагодување на водилката.**
- **Секогаш следете ги националните закони, прописи и уредби коишто пропишуваат работење со материјали опасни за здравјето.**
- **Носете респираторна заштита кога го празните садот за прашина.**

⚠ **НАПОМЕНА:**

- **Пред да го монтирате системот за собирање на прашина, осигурете се дека точките за прикачување и самиот електричен алат, особено електричниот интерфејс на електричниот алат се без прашина и надворешни остатоци. По монтирањето на системот за собирање на прашина, исто така осигурете се дека е безбедно монтиран.**
- **Не допирајте го делот со филтер кога го чистите.**
- **Не користете четка или издувувач со воздух под притисок за да го исчистите делот со филтер.** Користењето на четка или воздух под притисок може да го оштети филтерот.

СРПСКИ (Оригинална упутства)

Обавезно прочитајте упутство за електричну алатку пре коришћења система за прикупљање прашине са њом.

⚠ **ОПРЕЗ:**

- **Обавезно искључите алатку и извадите батерију пре било каквог рада на алатки.** Уколико то не урадите, она може случајно да се покрене и повреди вас.
- **Немојте користити алатку у мокрој средини, рецимо током рада на бетонској површини и слично.**
- **Немојте окретати млазницу ка себи или другима када отпуштате млазницу притиском на дугме за подешавање вођице.**
- **Обавезно поштујте националне законе, прописе и одредбе који уређују рад са материјалима опасним по здравље.**
- **Приликом пражњења спремника за прашину носите заштиту за дисајне путеве.**

⚠ **ПАЖЊА:**

- **Постарајте се да пре постављања система за прикупљање прашине на тачкама качења и самој алатки, поготово њеном електричном прикључку, не буде прашине нити страних материја. Када поставите систем за прикупљање прашине, проверите да ли је чврсто постављен.**
- **Немојте додиривати одељак филтера приликом чишћења.**
- **Немојте чистити одељак филтера четком нити компримованим ваздухом.** Четка или компримовани ваздух могу да оштете одељак филтера.

ROMÂNĂ (Instrucţiuni originale)

Citiţi manualul de instrucţiuni al uneltei electrice înainte de a utiliza sistemul de aspirare a prafului cu unealta electrică.

⚠ **ATENŢIE:**

- **Înainte de a efectua lucrări asupra uneltei, verificaţi dacă aceasta este oprită şi acumulatorul scos.** În caz contrar, unealta poate porni accidental şi poate cauza vătămări corporale grave.
- **Nu utilizaţi unealta în condiţii de umiditate, de exemplu prelucrarea suprafeţei betonului sau lucrări similare.**
- **Nu îndreptaţi duza spre dumneavoastră sau spre alte persoane atunci când o îndepărtaţi prin apăsarea butonului de reglare a ghidajului.**
- **Respectaţi legislaţia naţională, regulamentele şi hotărârile privind lucrul cu materiale dăunătoare sănătăţii.**
- **Purtaţi dispozitive de protecţie respiratorie atunci când goliţi colectorul de praf.**

⚠ **OBSERVAŢIE:**

- **Înainte de a monta sistemul de aspirare a prafului, verificaţi punctele de prindere şi unealta, în special elementele electrice ale acesteia, şi îndepărtaţi eventualele urme de praf şi de particule străine. După montarea sistemului de aspirare a prafului, verificaţi dacă acesta este bine fixat.**
- **Nu atingeţi filtrul în timpul curăţării.**
- **Nu folosiţi perii sau spray cu aer comprimat pentru a curăţa filtrul.** Periile şi aerul comprimat pot deteriora filtrul.

УКРАЇНСЬКА (Оригінальна інструкція)

Перш ніж використовувати пиловловлювальну систему із електроінструментом, обов'язково прочитайте інструкцію з експлуатації електроінструменту.

⚠ **УВАГА:**

- **Перш ніж проводити будь-які роботи з інструментом, обов'язково вимикайте його та виймайте батарейний картридж.** Недотримання цієї вимоги може призвести до тяжкої травми через випадковий запуск.
- **Не використовуйте цей інструмент в умовах вологості, як-от для роботи на бетонній поверхні тощо.**
- **Не спрямовуйте насадку на себе або інших людей, коли знімаєте її, натискаючи кнопку регулювання напрямної.**
- **Завжди дотримуйтесь національного законодавства, правил і розпоряджень, що регулюють роботу із матеріалами, шкідливими для здоров'я.**
- **Використовуйте засоби захисту органів дихання під час чищення пилозбірника.**

⚠ **ПОВІДОМЛЕННЯ:**

- **Перш ніж встановлювати пиловловлювальну систему, переконайтесь, що місця кріплення та електроінструмент, зокрема електричний інтерфейс електроінструменту, вільні від пилу та сторонніх речовин. Після встановлення пиловловлювальної системи також переконайтесь, що вона встановлена надійно.**
- **Не торкайтесь секції фільтра під час його чищення.**
- **Не використовуйте для чищення секції фільтра щітку або балончик зі стислим повітрям.** Використання щітки або стислого повітря може призвести до пошкодження фільтра.

РУССКИЙ (Оригинальная инструкция)

Обязательно прочитайте инструкцию по эксплуатации электрического инструмента перед использованием системы пылеулавливания с электрическим инструментом.

⚠ **ПРЕДУПРЕЖДЕНИЕ:**

- **Всегда убеждайтесь, что инструмент выключен и батарейный картридж отсоединен перед проведением любых работ на инструменте.** Несоблюдение этого правила может привести к серьезной травме из-за случайного запуска.
- **Не используйте инструмент во влажных условиях, например, при работе на бетонной поверхности или в подобных местах.**
- **Не направляйте сопло на себя или других людей, когда выполняется отсоединение сопла при поднятии кнопки регулировки защитного кожуха.**
- **Обязательно выполняйте национальные законы, правила и требования, предписывающие работу с материалами, опасными для здоровья.**
- **Обязательно используйте защитные средства для органов дыхания при опорожнении контейнера для сбора пыли.**

⚠ **ПРИМЕЧАНИЕ:**

- **Перед установкой системы пылеулавливания убедитесь, что места прикрепления и сам электрический инструмент, особенно электрическая контактная поверхность на электрическом инструменте, свободны от пыли и посторонних материалов. После установки системы пылеулавливания также убедитесь, что она надежно прикреплена.**
- **Не прикасайтесь к фильтру при его очистке.**
- **Не используйте щетку или воздуходувку для очистки фильтра.** Использование щетки или сжатого воздуха может повредить фильтр.

简体中文（原始说明书）

使用电动工具集尘系统之前，请务必阅读电动工具的使用说明书。

⚠ 注意：

- 在对工具进行任何作业之前，始终确保关闭工具并卸下电池。否则可能因意外启动造成严重的人身伤害。
- 请勿在潮湿的情况下使用工具，例如在混凝土表面等上面作业。
- 向上推动导轨调节按钮释放喷嘴时，请勿将喷嘴指向自己或其他人。
- 始终遵守规范有害健康物质的国家法律、法规和法令。
- 清空尘盒时，请戴上口罩。

⚠ 注意：

- 在安装集尘系统之前，请确保安装点和电动工具本身，特别是电动工具上的电气接口没有灰尘和异物。安装集尘系统后，还要确保安装稳固。
- 清洁时请勿触摸过滤部分。
- 请勿使用刷子或吹风拂尘器清洁过滤部分。使用刷子或压缩空气可能会损坏过滤器。

繁體中文（原始說明）

以電動工具使用集塵裝置系統之前，務必要閱讀電動工具的使用說明書。

⚠ 注意：

- 在工具上進行任何工作之前，務必要關閉工具電源並取出電池匣。否則可能會因為意外起動而造成嚴重的人身傷害。
- 請勿在潮濕的情況中使用工具，例如在水泥表面和類似的地方上工作。
- 將導桿調整鈕向上推開以鬆開吸嘴時，請勿將吸嘴對著您自己或其他人。
- 請一律遵守與處理有害健康材料有關的國家法規與法令。
- 清理集塵箱時請配戴呼吸護具。

⚠ 注意：

- 安裝集塵裝置系統之前，要確認連接點和電動工具本體、尤其是電動工具上的電氣界面沒有灰塵與異物。安裝集塵裝置系統之後，還要確認其安裝牢靠。
- 清潔過濾器時，不要觸摸過濾器部分。
- 請勿以刷子或噴氣式除塵器清潔過濾器部分。使用刷子或壓縮氣體可能會損壞過濾器。

한국어 (기존 지침)

집진기를 전동 공구와 함께 사용하기 전에 전동 공구의 사용 설명서를 읽으십시오.

⚠ 주의:
- 공구에 작업을 하기 전에는 항상 공구의 스위치가 꺼져 있고 배터리가 제거되어 있는지 확인하여 주십시오. 이를 따르지 않을 경우 실수로 공구가 가동되어 심각한 부상을 입을 수 있습니다.
- 콘크리트 바닥 등과 같은 젖은 조건에서는 공구를 사용하지 마십시오.
- 가이드 조정 버튼을 위로 눌러 노즐을 해제할 때는 노즐이 본인이나 다른 사람을 향하지 않도록 주의하십시오.
- 건강에 유해한 재질을 사용한 작업에 대해 명시하는 국가 법률 및 규정 등을 항상 준수하십시오.
- 먼지 케이스를 비울 때는 호흡기 보호 장비를 착용하십시오.

⚠ 알림:
- 집진기를 설치하기 전에 장착 지점 및 전동 공구, 특히 전동 공구의 전기 인터페이스에 먼지나 이물질이 없는지 확인하십시오. 집진기를 설치한 후에는 안정적으로 설치되었는지 확인하십시오.
- 청소할 때 필터부를 만지지 마십시오.
- 브러시 또는 에어 청소 도구를 사용해 필터부를 청소하지 마십시오. 브러시 또는 압축 에어를 사용하면 필터가 손상될 수 있습니다.

BAHASA INDONESIA (Petunjuk Asli)

Pastikan untuk membaca buku petunjuk peralatan listrik sebelum menggunakan sistem pengumpul debu dengan peralatan listrik.

⚠ **PERHATIAN:**
- **Selalu pastikan alat dimatikan dan kartrij baterai dikeluarkan sebelum menangani alat ini.** Tidak mengikuti petunjuk dapat mengakibatkan cedera serius akibat alat hidup tanpa disengaja.
- **Jangan gunakan alat dalam kondisi basah, misalnya bekerja di atas permukaan beton dan yang sejenis.**
- **Jangan arahkan nosel ke diri Anda atau orang lain ketika melepas nosel dengan menekan ke atas tombol pengatur pemandu.**
- **Patuhi peraturan, regulasi dan ketentuan pemerintah, yang mengatur pekerjaan yang menggunakan zat yang membahayakan kesehatan.**
- **Kenakan pelindung pernapasan ketikan mengosongkan kantong debu.**

⚠ **CATATAN:**
- **Sebelum memasang sistem pengumpul debu, pastikan titik pengunci dan alat listrik itu sendiri, terutama permukaan listrik pada alat listrik, bebas dari debu dan benda asing. Setelah memasang sistem pengumpul debu, pastikan juga sudah terpasang dengan kuat.**
- **Jangan sentuh bagian filter ketika membersihkannya.**
- **Jangan gunakan sikat atau kemoceng untuk membersihkan bagian filter.** Menggunakan sikat atau angin bertekanan dapat merusak filter.

TIẾNG VIỆT (Sách hướng dẫn bản gốc)

Đảm bảo đọc hướng dẫn sử dụng của dụng cụ điện trước khi sử dụng hệ thống hút bụi bằng dụng cụ điện.

⚠ **CHÚ Ý:**
- **Luôn đảm bảo đã tắt dụng cụ và tháo hộp pin trước khi thực hiện bất kỳ công việc nào trên dụng cụ.** Nếu không làm như vậy có thể dẫn đến chấn thương nghiêm trọng do vô tình khởi động máy.
- **Không sử dụng dụng cụ trong điều kiện ẩm ướt như làm việc trên bề mặt bê tông và các nơi tương tự.**
- **Không được chỉ vòi phun vào người của bạn hoặc vào người khác khi nhả vòi phun bằng cách ấn nút điều chỉnh hướng.**
- **Luôn tuân thủ theo các luật, quy định và pháp lệnh quốc gia quy định về làm việc với các vật liệu gây hại cho sức khỏe.**
- **Đeo mặt nạ bảo vệ hô hấp khi đổ bụi trong hộp chứa bụi.**

⚠ **THÔNG BÁO:**
- **Trước khi lắp hệ thống hút bụi, đảm bảo rằng các điểm nối và bản thân dụng cụ điện, đặc biệt là giao diện điện trên dụng cụ điện, không có bụi và vật lạ. Sau khi lắp hệ thống hút bụi, cũng cần đảm bảo rằng hệ thống đã được lắp đặt an toàn.**
- **Không chạm vào bộ phận lọc khi vệ sinh.**
- **Không sử dụng bàn chải hoặc bình xịt bụi khí nén để vệ sinh bộ phận lọc.** Sử dụng bàn chải hoặc khí nén có thể làm hỏng bộ lọc.

ภาษาไทย (คู่มือการใช้งานต้นฉบับ)

ตรวจสอบให้แน่ใจว่าได้อ่านคู่มือใช้งานของเครื่องมือไฟฟ้าก่อนใช้งานระบบดูดฝุ่นร่วมกับเครื่องมือนั้น ๆ

⚠ **ข้อควรระวัง:**

- **ต้องแน่ใจว่าได้ปิดสวิตช์เครื่องมือและถอดแบตเตอรี่ออกทุกครั้งก่อนนำเครื่องมือไปใช้งานใดๆ** หากไม่เช่นนั้น อาจเป็นเหตุให้เกิดการบาดเจ็บรุนแรงต่อบุคคลจากการที่เครื่องทำงานโดยบังเอิญ
- **อย่าใช้เครื่องมือในสภาพที่เปียก อย่างเช่น ทำงานบนพื้นผิวคอนกรีตและสิ่งอื่นที่คล้ายกัน**
- **ห้ามหันหัวดูดเข้าหาตัวเองหรือผู้อื่นเมื่อคลายหัวดูดโดยการดันปุ่มปรับระยะ**
- **ปฏิบัติตามกฎหมาย กฎระเบียบและข้อบัญญัติของประเทศ ที่ว่าด้วยการทำงานกับวัสดุที่เป็นอันตรายต่อสุขภาพทุกครั้ง**
- **สวมอุปกรณ์ป้องกันระบบหายใจเมื่อจะเทฝุ่นออกจากกล่องเก็บฝุ่น**

⚠ **ข้อสังเกต:**

- **ก่อนติดตั้งระบบดูดฝุ่น ต้องแน่ใจว่าจุดต่ออุปกรณ์เสริมและตัวเครื่องมือเอง โดยเฉพาะส่วนเชื่อมต่อไฟฟ้าบนเครื่องมือไม่มีฝุ่นและสิ่งแปลกปลอมใดๆ หลังจากติดตั้งระบบดูดฝุ่นแล้วควรตรวจสอบให้แน่ใจว่าด้วยว่าได้ติดตั้งอย่างปลอดภัย**
- **อย่าสัมผัสส่วนไส้กรองขณะทำความสะอาด**
- **อย่าใช้แปรงหรือปืนเป่าลมทำความสะอาดส่วนไส้กรอง** การใช้แปรงหรือลมเป่าอาจทำให้ไส้กรองชำรุดเสียหายได้

فارسی (راهنمای اصلی)

لطفاً پیش از استفاده از سیستم گردگیر با ابزار پرقدرت، دفترچه راهنمای ابزار پرقدرت را مطالعه کنید.

⚠ **احتیاط:**

- **پیش از انجام هرگونه کار بر روی ابزار، باید همیشه ابزار را خاموش کرده و کارتریج باتری آنرا خارج ساخته باشید.** عدم رعایت این امر می تواند به بروز جراحت های شخصی شدید بر اثر بکار افتادن اتفاقی منجر شود.
- **ابزار را در شرایط خیس مانند کار در سطح بتون و مانند آن استفاده نکنید.**
- **هنگامی که با فشار دادن دکمه تنظیم هادی به بالا نازل را آزاد می کنید نباید نازل را به سمت خود یا دیگران بگیرید.**
- **همیشه باید قوانین، مقررات و آیین نامه های ملی مربوط به نحوه کار با مواد خطرناک برای سلامتی را رعایت کنید.**
- **هنگام خالی کردن مخزن گرد و غبار باید از تجهیزات محافظت تنفسی استفاده کنید.**

⚠ **تذکر:**

- **قبل از نصب سیستم گردگیر، اطمینان حاصل کنید که نقاط اتصال و خود ابزار پرقدرت، علی الخصوص واسط الکتریکی ابزار پرقدرت عاری از گرد و غبار و ذرات خارجی باشند. بعد از نصب سیستم گردگیر باید همچنین مطمئن شوید که محکم قرار گرفته باشد.**
- **هنگام تمیز کردن قسمت فیلتر نباید به آن دست بزنید.**
- **برای تمیز کردن قسمت فیلتر نباید از یک برس یا گردگیر هوایی استفاده کنید.** استفاده کردن از برس یا هوای فشرده می تواند به فیلتر آسیب برساند.

العربية (التعليمات الأصلية)

تأكد من قراءة دليل التعليمات الخاص بالمُعدّة الآلية قبل استخدام نظام تجميع الغبار مع المُعدّة الآلية.

⚠ **تنبيه:**

- **تأكد دائمًا من إيقاف تشغيل المُعدّة و إزالة خرطوشة البطارية قبل إجراء أي عمل على المُعدّة.** قد يؤدي الإخفاق في القيام بذلك إلى إصابة شخصية خطيرة من بدء التشغيل العرضي.
- **لا تستخدم المُعدّة في ظروف رطبة مثل العمل على سطح الخرسانة وما شابه.**
- **لا توجه الفوهة ناحية نفسك أو الآخرين عند تحرير الفوهة عن طريق دفع زر ضبط الدليل لأعلى.**
- **اتبع دائمًا القوانين واللوائح والمراسيم الوطنية التي تحدد العمل مع المواد الخطيرة على الصحة.**
- **ارتدي واقي التنفس عند إفراغ علبة الغبار.**

⚠ **ملحوظة:**

- **قبل تثبيت نظام تجميع الغبار، تأكد من أن نقاط التثبيت والمُعدّة الآلية نفسها، خصوصًا الواجهة الكهربائية في المُعدّة الآلية، خالية من الغبار والمواد الغريبة. بعد تثبيت نظام تجميع الغبار، تأكد أيضًا من أنه مثبت بأمان.**
- **لا تلمس جزء المرشح عند تنظيفه.**
- **لا تستخدم فرشاة أو نافضة غبار هوائية لتنظيف جزء المرشح.** قد يؤدي استخدام الفرشاة أو الهواء المضغوط إلى تلف المرشح.

Makita Europe N.V.

Jan-Baptist Vinkstraat 2, 3070 Kortenberg, Belgium

Makita Corporation

3-11-8, Sumiyoshi-cho, Anjo, Aichi 446-8502 Japan

www.makita.com

885632A913
DX08-1
IDE

Quebec Notice — Warranty of Availability (Bill 29)
Avis (Québec) — Garantie de disponibilité (projet de loi 29)

For Québec customers only:
Pour les clients du Québec seulement :

NOTICE TO QUÉBEC CONSUMERS – Warranty of availability of replacement parts, repair services and related maintenance/repair information. *Please note that while Makita Canada Inc. ("Makita") makes reasonable efforts to have replacement parts and/or maintenance/repair information available for certain products, please note that Makita does not guarantee the availability of replacement parts, repair services or maintenance/repair information within the meaning of section 39 of the Quebec Consumer Protection Act and sections 79.18 to 79.20 of the Regulation Respecting the Application of the Consumer Protection Act, for any Makita® products manufactured, imported, distributed, advertised, offered for sale and/or sold in Quebec (whether through authorized dealers, or any other distribution channel).*	***AVIS AUX CONSOMMATEURS DU QUÉBEC – Garantie de disponibilité des pièces de rechange, services de réparation, et renseignements relatifs à l'entretien et à la réparation.*** *Bien que Makita Canada Inc. (« Makita ») déploie des efforts raisonnables afin de rendre disponibles les pièces de rechange et/ou les renseignements relatifs à l'entretien ou à la réparation de certains produits, Makita ne garantit pas la disponibilité des pièces de rechange, des services de réparation ou des renseignements nécessaires à l'entretien ou à la réparation au sens de l'article 39 de la Loi sur la protection du consommateur du Québec et des articles 79.18 à 79.20 du Règlement d'application de la loi sur la protection du consommateur pour aucun produit Makita^MD fabriqué, importé, distribué, annoncé, offert en vente et/ou vendu au Québec (que ce soit par l'intermédiaire de détaillants autorisés ou d'autres voies de distribution).*